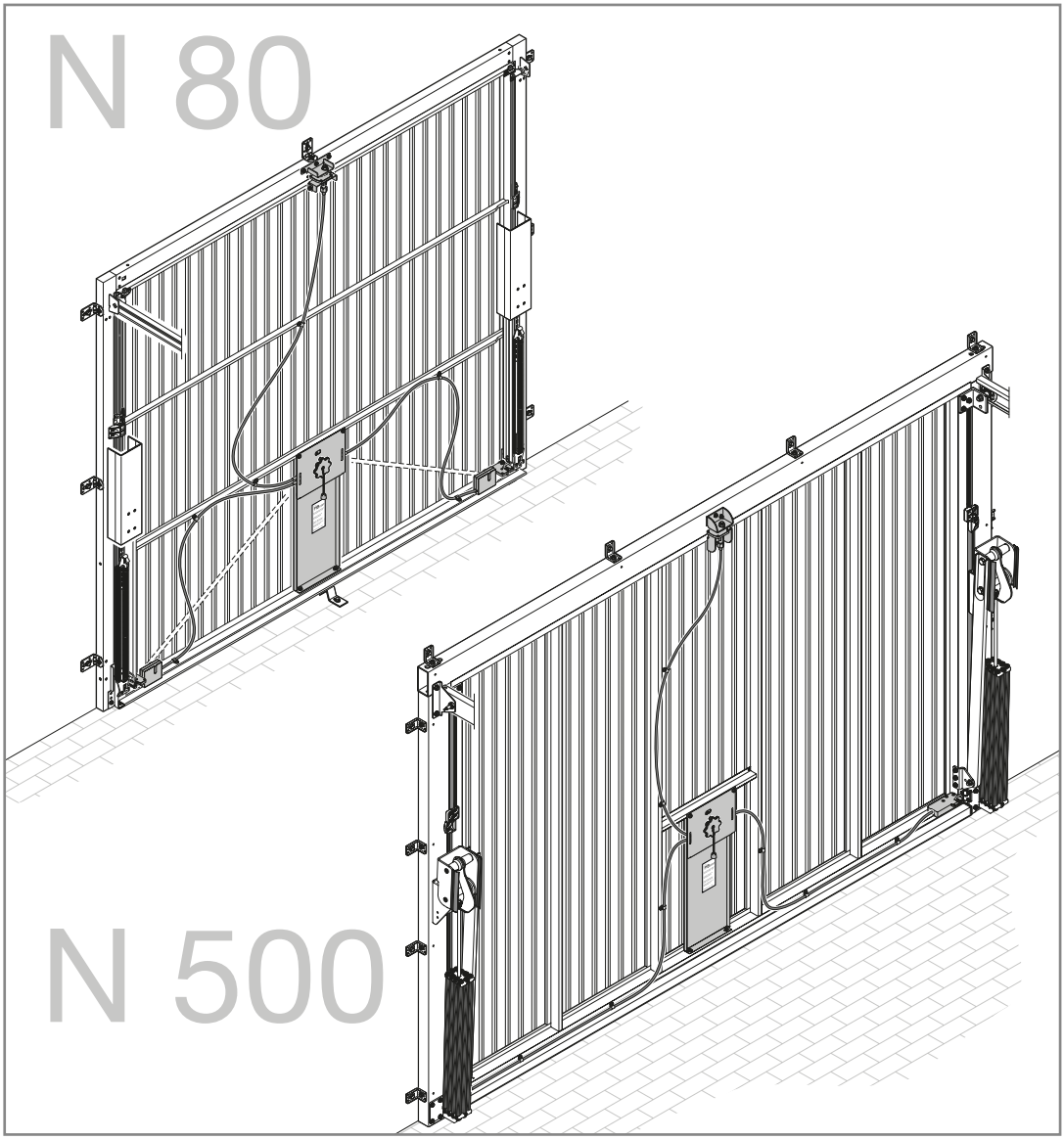

DE
Anleitung für Montage
Einbruchhemmung RC2 nach DIN/TS 18194 für Garagen-Schwingtor N 80 / N 500

EN
Instructions for fitting
Break-in resistance equipment RC2 acc. to DIN/TS 18194 for up-and-over garage door N 80 / N 500

FR
Instructions de montage
Sécurité anti-effraction RC2 selon la norme DIN/TS 18194 pour porte de garage basculante N 80 / N 500

NL
Handleiding voor montage
Inbraakwerende functie RC2 volgens DIN/TS 18194 voor garagekanteldeur N 80 / N 500

IT
Istruzioni per il montaggio
Dispositivo antieffrazione RC2 a norma DIN/TS 18194 per portone basculante per garage N 80 / N 500

PL
Instrukcja montażu
Wyposażenie przeciwwłamaniowe w klasie RC2 zgodnie z DIN/TS 18194 do garażowych bram uchylnych N 80 / N 500

1 766 905 RE / 10.2021

DE **Garagen-Schwingtor N 80/N 500** 3
EN **Up-and-over garage door N 80/N 500** 5
FR **Porte de garage basculante N 80/N 500** 7
NL **Garagekanteldeur N 80/N 500** 10
IT **Portone basculante per garage N 80/N 500** 12
PL **Garażowa brama uchylna N 80/N 500** 14

. 17

Inhaltsverzeichnis

1 Zu dieser Anleitung 3
1.1 Verwendete Warnhinweise und Symbole 3
2 ⚠ Sicherheitshinweise 3
2.1 Sachkundige Personen 3
2.2 Bestimmungsgemäße Verwendung 3
2.3 Allgemeine Sicherheitshinweise 4
2.4 RC2 4
2.5 Kein RC2 4
2.6 Anforderungen an das Tor 4
3 Montage und Inbetriebnahme 4
3.1 Sicherheitshinweise 4
4 Demontage und Entsorgung 4

.....17

Weitergabe sowie Vervielfältigung dieses Dokuments, Verwertung und Mitteilung seines Inhalts sind verboten, soweit nicht ausdrücklich gestattet. Zuwiderhandlungen verpflichten zu Schadenersatz. Alle Rechte für den Fall der Patent-, Gebrauchsmuster- oder Geschmacksmustereintragung vorbehalten. Änderungen vorbehalten.

1 Zu dieser Anleitung

Sorgen Sie dafür, dass diese Anleitung beim Betreiber des Tores verbleibt!
Lesen und beachten Sie diese Anleitung!
Sie gibt Ihnen wichtige Informationen zur sicheren Montage und Betrieb des Tores.
Bewahren Sie diese Anleitung sorgfältig auf.
Tragen Sie die Serien-Nr. (siehe Typenschild) ein.
Serien-Nr.: .....
Dem Endverbraucher müssen für die sichere Nutzung und Wartung der Toranlage folgende Unterlagen zur Verfügung gestellt werden:

- diese Anleitung
- Anleitung für Garagen-Schwingtor
- Anleitung für Antrieb
- beigefügtes Prüfbuch

1.1 Verwendete Warnhinweise und Symbole

Spezielle Sicherheitshinweise erfolgen an den jeweils wichtigen Stellen. Sie sind mit den folgenden Symbolen und Signalwörtern gekennzeichnet.

⚠ Das allgemeine Warnsymbol kennzeichnet eine Gefahr, die zu **Verletzungen oder zum Tod** führen kann.
⚠ GEFAHR
Kennzeichnet eine Gefahr, die unmittelbar zum Tod oder zu schweren Verletzungen führt.
⚠ WARNUNG
Kennzeichnet eine Gefahr, die zum Tod oder zu schweren Verletzungen führen kann.
⚠ VORSICHT
Kennzeichnet eine Gefahr, die zu leichten oder mittleren Verletzungen führen kann.

ACHTUNG
Kennzeichnet eine Gefahr, die zur **Beschädigung** oder **Zerstörung des Produkts** führen kann.

wichtiger Hinweis zur Vermeidung von Sachschäden

zulässige Anordnung oder Tätigkeit

Leichtgängigkeit beachten

Verschraubung handfest anziehen

Verschraubung fest anziehen

Montage Handbetrieb

Montage Antrieb

prüfen

Bauteil / Verpackung entfernen / recyceln

2 ⚠ Sicherheitshinweise

ACHTUNG:
WICHTIGE SICHERHEITSANWEISUNGEN. FÜR DIE SICHERHEIT VON PERSONEN IST ES WICHTIG, DIESEN ANWEISUNGEN FOLGE ZU LEISTEN. DIESE ANWEISUNGEN SIND AUFZUBEWAHREN.

Schäden, die durch Nichtbeachtung dieser Anleitung und der Sicherheitshinweise entstehen, entbinden den Hersteller von der Haftungspflicht.

2.1 Sachkundige Personen

Lassen Sie die Montage, Inbetriebnahme und Wartung von einem Sachkundigen (kompetente Person gemäß EN 12635) nach dieser Anleitung durchführen. Die Anforderungen der Normen EN 12604 und EN 12635 sind dabei zu beachten.

2.2 Bestimmungsgemäße Verwendung

Die Einbruchhemmung ist ausschließlich für das Garagen-Schwingtor und nur bei privater Nutzung konstruiert und vorgesehen. Wenn Sie das Tor mit der Einbruchhemmung im gewerblichen Bereich einsetzen wollen, prüfen Sie vorher, ob die gültigen nationalen und internationalen Vorschriften diese Nutzung zulassen. Die Einbruchhemmung kann bei einem

handbetätigtem oder mit einem Antrieb ausgestattetem Garagentor verwendet werden.

2.3 Allgemeine Sicherheitshinweise

- Halten Sie den Bewegungsbereich des Tores immer frei. Stellen Sie sicher, dass sich während der Torbetätigung keine Personen, insbesondere Kinder oder Gegenstände im Bewegungsbereich des Tores befinden.
- Ändern oder entfernen Sie keine Bauteile! Sie könnten dadurch wichtige Sicherheitsbauteile außer Funktion setzen. Verwenden Sie ausschließlich auf das Garagentor abgestimmte Originalteile.

2.4 RC2

Einbau hinter der Öffnung

	N 80	N 500
lichte Breite	max. 3500 mm	max. 5000 mm
lichte Höhe	max. 2750 mm	max. 2750 mm
Motive	902, 957, 990, 941	402, 412, 420
Schlupftürtor	Motiv 902	–

2.5 Kein RC2

Einbau in der Öffnung, Verglasung,
N 500 mit Schlupftür

2.6 Anforderungen an das Tor

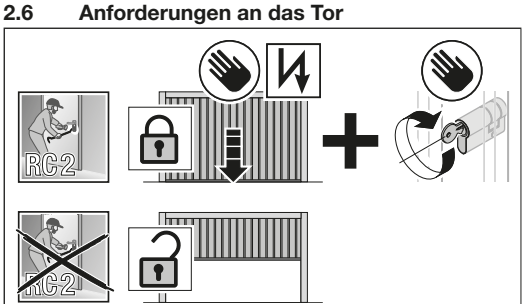

Das Tor muss komplett geschlossen sein

3 Montage und Inbetriebnahme

3.1 Sicherheitshinweise

⚠ WARNUNG

Verletzungsgefahr

Bei der Montage besteht Verletzungsgefahr.
Beachten Sie folgende Anweisungen:

- ▶ Tragen Sie Schutzbrille und Schutzhandschuhe.

- ▶ Sichern Sie das Torblatt gegen unkontrollierte Bewegungen ab.
- ▶ Stellen Sie sicher, dass sich während der Torbetätigung keine Personen, insbesondere Kinder oder Gegenstände im Bewegungsbereich des Tores befinden.

⚠ GEFAHR

Elektrischer Anschluss/Netzspannung

Bei Kontakt mit der Netzspannung besteht die Gefahr eines tödlichen Stromschlags.

Beachten Sie daher unbedingt folgende Hinweise:

- ▶ Elektroanschlüsse dürfen nur von einer Elektrofachkraft durchgeführt werden.
- ▶ Die bauseitige Elektroinstallation muss den jeweiligen Schutzbestimmungen entsprechen (230/240 V AC, 50/60 Hz).
- ▶ Ziehen Sie vor allen Arbeiten am Antrieb den Netzstecker oder bei einem Festanschluss machen Sie die Anlage spannungsfrei und sichern Sie sie entsprechend den Sicherheitsvorschriften gegen unbefugtes Wiedereinschalten.

ACHTUNG

Produktbeschädigung

Beachten Sie folgende Anweisungen:

- ▶ Führen Sie die Funktionsprüfung immer von innen durch, um sich nicht auszusperren.
- ▶ Für Garagen ohne einen zweiten Zugang ist eine Notentriegelung erforderlich.

ACHTUNG

Pflegemittel

Nicht geeignete Pflegemittel können zu Beschädigungen führen.

- ▶ Verwenden Sie nur spezielle Pflegemittel für Profilzylinder aus dem Fachhandel. Verwenden Sie kein Öl oder Grafit.
- ▶ Ölen Sie die Verriegelung-Drehfalle mit einem handelsüblichen Schmieröl. Verwenden Sie kein Fett.

Beachten Sie die Anleitung des Garagentorantriebes für die Inbetriebnahme und Wartung des Antriebes.

Alle Maßangaben im Bildteil in mm.

Für eine einfache und sichere Montage führen Sie die Arbeitsschritte sorgfältig durch!

4 Demontage und Entsorgung

Lassen Sie das Tor von einem Sachkundigen demontieren und fachgerecht entsorgen.
Elektro- und Elektronik-Geräte sowie Batterien dürfen nicht als Haus- oder Restmüll entsorgt werden, sondern müssen in den dafür eingerichteten Annahme- und Sammelstellen abgegeben werden.

Table of contents

1 About these instructions 5
1.1 Warnings and symbols used 5
2 ⚠ Safety instructions 5
2.1 Qualified persons 5
2.2 Intended use 5
2.3 General safety instructions 6
2.4 RC2 6
2.5 No RC2 6
2.6 Requirements of the door 6
3 Fitting and initial start-up 6
3.1 Safety instructions 6
4 Dismantling and disposal 6

.....17

Dissemination as well as duplication of this document and the use and communication of its content are prohibited unless explicitly permitted. Noncompliance will result in damage compensation obligations. All rights reserved in the event of patent, utility model or design model registration. Subject to changes.

1 About these instructions

Make sure that these instructions remain with the door operator!
Read and follow these instructions carefully!
They provide you with important information on the safe fitting and operation of the door.
Keep these instructions in a safe place for later reference.
Enter the serial number (see the data label) here.
Serial no.: .....
The following documents for safe handling and maintenance of the door system must be placed at the disposal of the end user:

- These instructions
- Instructions for up-and-over garage door
- Instructions for the operator
- The enclosed log book

1.1 Warnings and symbols used

Special safety information is provided at respective important points in these instructions. They are identified by the following symbols and signal words.

The general warning symbol indicates a danger that can lead to **injury or death**.
⚠ DANGER
Indicates a danger that immediately leads to death or serious injuries.
⚠ WARNING
Indicates a danger that can lead to death or serious injuries.
⚠ CAUTION
Indicates a danger that can lead to minor or moderate injuries.

ATTENTION
Indicates a danger that can lead to **damage** or **destruction of the product**.

Important note for avoiding damage to property

Permissible arrangement or activity

Check for smooth running

Tighten the screws by hand

Tighten the screws firmly

Fitting manual operation

Fitting operator

Check

Dispose of component / packaging

2 ⚠ Safety instructions

ATTENTION:
IMPORTANT SAFETY INSTRUCTIONS.
FOR THE SAFETY OF PERSONS, IT IS IMPORTANT TO COMPLY WITH THE FOLLOWING INSTRUCTIONS. THESE INSTRUCTIONS MUST BE KEPT.

The manufacturer is not liable for damage resulting from non-compliance with these instructions including the safety instructions.

2.1 Qualified persons

Have a qualified person (competent person in acc. with EN 12635) fit, start-up and maintain the door following these instructions. While doing so, observe the requirements in the standards EN 12604 and EN 12635.

2.2 Intended use

Break-in resistance equipment is designed and intended exclusively for the up-and-over garage door and for private use only. If you would like to use the door with break-in resistance equipment in a commercial application, first check whether the currently valid national and international regulations

permit such use. Break-in resistance equipment can be used with a manually operated garage door or a garage door equipped with an operator.

2.3 General safety instructions

- Always keep the door's area of travel clear. When operating the door, always make sure that there are no persons, especially children, or objects within the door's area of travel!
- Do not alter or remove any components! You could otherwise risk putting important safety components out of action. Only use original parts intended for use with this particular garage door.

2.4 RC2

Fitting behind the opening

	N 80	N 500
Clear width	max. 3500 mm	max. 5000 mm
Clear height	max. 2750 mm	max. 2750 mm
Styles	902, 957, 990, 941	402, 412, 420
Door with wicket door	Styles 902	–

2.5 No RC2

Fitting in the opening, Glazing, N 500 with wicket door

2.6 Requirements of the door

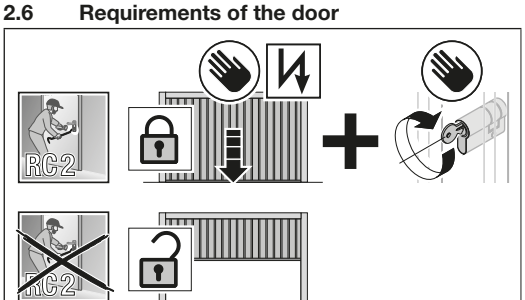

The door must be fully closed

3 Fitting and initial start-up

3.1 Safety instructions

⚠ WARNING

Danger of injury

There is a danger of injury during fitting. Observe the following instructions:

- ▶ Wear safety glasses and protective gloves.
- ▶ Secure the door leaf against uncontrolled movements.
- ▶ When operating the door, make sure that neither persons, children in particular, nor objects are located within the door's area of travel.

⚠ DANGER

Electrical connection / mains voltage

Contact with the mains voltage presents the danger of a deadly electric shock.

For that reason, observe the following warnings under all circumstances:

- ▶ Electrical connections may only be made by a qualified electrician.
- ▶ The on-site electrical installation must conform to the applicable protective regulations (230 / 240 V AC, 50 / 60 Hz).
- ▶ Disconnect the mains plug before any work on the operator or switch the system off at the mains in case of a permanent installation, and protect against being switched back on without authorisation according to the safety regulations.

ATTENTION

Damage to the product

Observe the following instructions:

- ▶ Functional testing should always be carried out from inside the garage in order to avoid getting locked out.
- ▶ For garages without a second entrance, an emergency release is necessary.

ATTENTION

Care products

Unsuitable care products may cause damage.

- ▶ Only use specialised care products for the profile cylinder. Do not use oil or graphite.
- ▶ Lubricate the locking rotary catch with a commercially available lubricating oil. Do not use grease.

Follow the instructions of the garage door operator for initial start-up and maintenance of the operator.

All dimensions in the illustrated section are in mm.

To ensure simple and safe fitting, carefully go through the work steps!

4 Dismantling and disposal

Have the door dismantled and disposed of by a specialist.
Have a specialist dismantle the control in the reverse order of these instructions and dispose of it properly. Electrical and electronic devices, as well as batteries, may not be disposed of in household rubbish, but must be returned to the appropriate recycling facilities.

Table des matières

1 A propos de ce instructions..... 7
1.1 Consignes de sécurité et symboles utilisés .. 7
2 ⚠ Consignes de sécurité 7
2.1 Spécialistes 7
2.2 Utilisation appropriée..... 8
2.3 Consignes de sécurité générales 8
2.4 RC2..... 8
2.5 Pas de CR 2 8
2.6 Exigences posées à la porte..... 8
3 Montage et mise en service..... 8
3.1 Consignes de sécurité..... 8
4 Démontage et élimination..... 9

.....17

Toute transmission ou reproduction de ce document, toute exploitation ou communication de son contenu sont interdites, sauf autorisation expresse. Tout manquement à cette règle est illicite et expose son auteur au versement de dommages et intérêts. Tous droits réservés en cas de dépôt d'un brevet, d'un modèle d'utilité ou d'agrément. Sous réserve de modifications.

1 A propos de ce instructions

Veillez à ce que ces instructions soient conservées chez l'exploitant de la porte !
Lisez attentivement et suivez les présentes instructions !
Elles fournissent des informations importantes pour un montage et une utilisation sûrs de la porte. Conservez précieusement ces instructions ainsi. Saisissez le numéro de série (voir plaque d'identification).
N° de série : .....
Afin de garantir une utilisation et une maintenance sûres de l'installation de porte, les documents suivants doivent être mis à la disposition de l'utilisateur final :

- Présentes instructions
- Instructions de porte de garage basculante
- Instructions pour la motorisation
- Carnet de contrôle joint

1.1 Consignes de sécurité et symboles utilisés

Les passages importants sont marqués par des consignes de sécurité spéciales. Ces consignes sont symbolisées par les symboles et mots-signaux suivants.

Ce symbole général d'avertissement désigne un danger susceptible de causer **des blessures ou la mort**.
⚠ DANGER
Désigne un danger provoquant immanquablement la mort ou des blessures graves.
⚠ AVERTISSEMENT
Désigne un danger susceptible de provoquer la mort ou des blessures graves.
⚠ ATTENTION
Désigne un danger susceptible de provoquer des blessures légères à moyennes.
ATTENTION
Désigne un danger susceptible d'**endommager** ou de **détruire le produit**.

Remarques importantes pour éviter les dommages matériels

Disposition ou procédure autorisée

Attention au déplacement aisé

Serrer les vis à la main

Serrer les vis à fond

Manuel de montage

Montage d'entraînement

Vérification

Retrait / Recyclage du composant / conditionnement

2 ⚠ Consignes de sécurité

ATTENTION :
CONSIGNES DE SECURITE IMPORTANTES.
POUR LA SECURITE DES PERSONNES, IL EST IMPORTANT DE SUIVRE LES PRESENTES CONSIGNES. CES CONSIGNES DOIVENT ETRE CONSERVEES.

Les dégâts causés par le non-respect de ces instructions et de ces consignes de sécurité dégagent le fabricant de toute responsabilité.

2.1 Spécialistes

Faites effectuer le montage, la mise en service et la maintenance par un spécialiste (personne compétente au sens de la norme EN 12635) conformément à ces instructions. Les spécifications des normes EN 12604 et EN 12635 doivent être respectées.

2.2 Utilisation appropriée

La sécurité anti-effraction est conçue et prévue exclusivement pour la porte de garage basculante et uniquement pour un usage privé. Si vous souhaitez utiliser la porte avec la sécurité anti-effraction pour un commerce, vérifiez au préalable que les prescriptions nationales et internationales en vigueur autorisent cet usage. La sécurité anti-effraction peut être utilisée sur une porte de garage à commande manuelle ou à commande motorisée.

2.3 Consignes de sécurité générales

- Veillez à ce que la zone d'ouverture et de pivotement de la porte soit toujours dégagée. Pendant la manœuvre de la porte, assurez-vous qu'aucune personne – en particulier des enfants – et qu'aucun objet ne se trouvent dans la zone de déplacement de la porte.
- Ne modifiez et ne déposez aucun composant ! Cela risquerait de mettre hors service des composants importants pour la sécurité. Utilisez exclusivement des pièces d'origine appropriées pour la porte de garage.

2.4 RC2

Pose derrière la baie

	N 80	N 500
Largeur jour	max. 3500 mm	max. 5000 mm
Hauteur jour	max. 2750 mm	max. 2750 mm
Motifs	902, 957, 990, 941	402, 412, 420
Porte à portillon incorporé	Motif 902	–

2.5 Pas de RC2

Pose dans la baie, Vitrage, N 500 avec portillon incorporé

2.6 Exigences posées à la porte

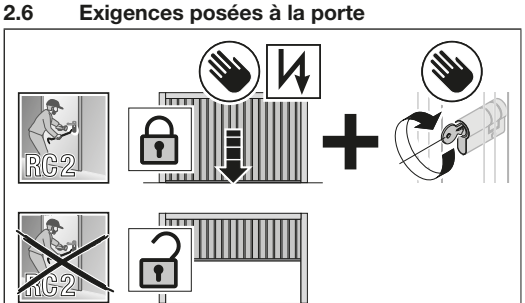

La porte doit être complètement fermée

3 Montage et mise en service

3.1 Consignes de sécurité

⚠ AVERTISSEMENT

Risque de blessure

Un risque de blessure existe lors du montage. Observez les consignes suivantes :

- ▶ Portez des lunettes de protection et des gants de protection.

- ▶ Protégez le tablier de la porte contre les mouvements incontrôlés.
- ▶ Pendant l'actionnement de porte, assurez-vous qu'aucune personne, en particulier des enfants, et qu'aucun objet ne se trouvent dans la zone de déplacement de la porte.

⚠ DANGER

Raccordement électrique / Tension secteur

Tout contact avec la tension secteur peut entraîner une décharge électrique mortelle.

Par conséquent, respectez impérativement les remarques suivantes :

- ▶ Les raccordements électriques doivent uniquement être effectués par un électricien professionnel.
- ▶ L'installation électrique à la charge de l'utilisateur doit satisfaire à toutes les dispositions de protection (230 / 240 V CA, 50 / 60 Hz).
- ▶ Avant tout travail sur la motorisation, débranchez la fiche secteur ou, en cas de raccordement fixe, mettez l'installation hors tension et protégez-la de toute remise en marche intempestive conformément aux prescriptions en matière de sécurité.

ATTENTION

Endommagement du produit

Observez les consignes suivantes :

- ▶ Effectuer toujours le contrôle de fonctionnement depuis l'intérieur, afin de ne pas se retrouver bloqué dehors.
- ▶ Pour les garages sans deuxième accès, un débrayage de secours est obligatoire.

ATTENTION

Produit d'entretien

Des produits d'entretien inappropriés peuvent endommager la porte.

- ▶ Pour les cylindres profilés, n'utilisez que des produits d'entretien spéciaux issus du commerce. N'utilisez pas d'huile ni de graphite!
- ▶ Huilez tous les points de rotation avec de l'huile de lubrification usuelle. N'utilisez aucune graisse.

Respectez les instructions de la motorisation de la porte de garage pour la mise en service et la maintenance de la motorisation.

Toutes les dimensions dans la partie illustrée sont en mm.

Afin d'assurer un montage simple et sûr, effectuez soigneusement toutes les étapes de montage !

4 Démontage et élimination

La porte doit être démontée par un spécialiste et éliminée de manière appropriée.
Les appareils électriques et électroniques de même que les piles ne doivent pas être jetés dans les ordures ménagères, mais doivent être remis aux points de collecte prévus à cet effet.

Inhoudsopgave

1 Over deze handleiding 10
1.1 Gebruikte waarschuwingen en symbolen 10
2 ⚠ Veiligheidsinstructies 10
2.1 Deskundige personen 10
2.2 Gebruiksdoel 10
2.3 Algemene veiligheidsinstructies 11
2.4 RC2 11
2.5 Geen RC2 11
2.6 Eisen aan de deur 11
3 Montage en ingebruikname 11
3.1 Veiligheidsinstructies 11
4 Demontage en afvoer 11

.....17

Doorgeven of kopiëren van dit document, gebruik en mededeling van de inhoud ervan zijn verboden indien niet uitdrukkelijk toegestaan. Overtredingen verplichten tot schadevergoeding. Alle rechten voor het inschrijven van een patent, een gebruiksmodel of een monster voorbehouden. Wijzigingen onder voorbehoud.

1 Over deze handleiding

Zorg ervoor dat deze handleiding bij de gebruiker van de deur blijft!
Lees deze handleiding aandachtig en neem de instructies in acht!
U vindt hier belangrijke informatie voor een veilige montage en een veilig gebruik van de deur.
Bewaar deze handleiding zorgvuldig.
Vul het serienummer in (zie typeplaatje).
Serienummer: .....
Voor een veilig gebruik en onderhoud van de deurinstallatie moeten de volgende documenten ter beschikking van de eindgebruiker worden gesteld:

- deze handleiding
- Handleiding voor garagekanteldeur
- Handleiding voor aandrijving
- bijgevoegd keuringsboekje

1.1 Gebruikte waarschuwingen en symbolen

Voor belangrijke plaatsen vindt u speciale Veiligheidsinstructies. Deze zijn aangeduid met de volgende symbolen en signaalwoorden.

⚠ Het algemene waarschuwingssymbool markeert een gevaar dat kan leiden tot **lichamelijk letsel of tot de dood**.
⚠ GEVAAR
Markeert een gevaar dat onmiddellijk leidt tot de dood of tot zware verwondingen.
⚠ WAARSCHUWING
Markeert een gevaar dat kan leiden tot de dood of tot zware verwondingen.
⚠ VOORZICHTIG
Markeert een gevaar dat kan leiden tot lichte of middelmatige verwondingen.

OPGELET
Markeert een gevaar dat kan leiden tot **beschadiging** of **vernietiging van het product**.

Belangrijke richtlijn voor het vermijden van materiële schade

Toegestane opstelling of activiteit

Opletten dat het systeem soepel loopt

Schroefbevestiging met de hand aandraaien

Schroefbevestiging vast aandraaien

Montage Handbediening

Montage elektrische aandrijving

Controleren

Onderdeel / verpakking verwijderen / recyclen

2 ⚠ Veiligheidsinstructies

OPGELET:
BELANGRIJKE VEILIGHEIDSVOORSCHRIFTEN. VOOR DE VEILIGHEID VAN PERSONEN IS HET BELANGRIJK DEZE INSTRUCTIES STRIKT OP TE VOLGEN. DEZE INSTRUCTIES MOETEN WORDEN BEWAARD.

De fabrikant is niet aansprakelijk voor schade die ontstaat door het niet-naleven van deze handleiding en de Veiligheidsinstructies.

2.1 Deskundige personen

Laat de montage, de ingebruikname en het onderhoud door een deskundige (competente persoon conform EN 12635) volgens deze handleiding uitvoeren. Hierbij moeten de eisen van de normen EN 12604 en EN 12635 in acht worden genomen.

2.2 Gebruiksdoel

De inbraakwerende functie is uitsluitend ontworpen en bedoeld voor de garagekanteldeur en uitsluitend voor particulier gebruik. Als u de deur met inbraakwerende functie in het bedrijfsleven wilt gebruiken, moet u vooraf controleren of de geldende nationale en internationale voorschriften deze toepassing toelaten.

De inbraakwerende functie kan worden toegepast bij een handmatig bediende garagedeur of een garagedeur met een aandrijving.

2.3 Algemene veiligheidsinstructies

- Houd het bewegingsbereik van de deur altijd vrij. Verzeker u ervan dat er zich tijdens de bediening van de deur geen personen, met name kinderen of voorwerpen binnen het bewegingsbereik van de deur bevinden.
- Wijzig of verwijder geen onderdelen! U kunt daardoor belangrijke veiligheidsonderdelen buiten werking stellen. Gebruik uitsluitend op de garagedeur afgestemde originele onderdelen.

2.4 RC2

Montage achter de opening

	N 80	N 500
dagbreedte	max. 3500 mm	max. 5000 mm
daghoogte	max. 2750 mm	max. 2750 mm
Motieven	902, 957, 990, 941	402, 412, 420
Deur met loopdeur	Motiev 902	–

2.5 Geen RC2

Montage in de opening, Beglazing, N 500 met loopdeur

2.6 Eisen aan de deur

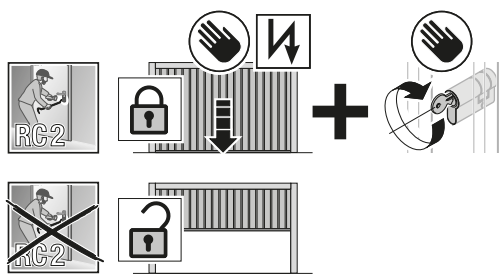

De deur moet compleet gesloten zijn

3 Montage en ingebruikname

3.1 Veiligheidsinstructies

⚠ WAARSCHUWING

Gevaar voor lichamelijk letsel

Tijdens de montage bestaat gevaar voor lichamelijk letsel. Neem de volgende instructies in acht:

- ▶ Draag een veiligheidsbril en veiligheidshandschoenen.
- ▶ Beveilig het deurblad tegen ongecontroleerde bewegingen.
- ▶ Vergewis u ervan dat zich tijdens de bediening geen personen, in het bijzonder kinderen of voorwerpen, in het bewegingsbereik van de deur bevinden.

⚠ GEVAAR

Elektrische aansluiting / netspanning

Bij contact met de netspanning bestaat het risico op een dodelijke elektrische schok.

Neem in ieder geval de volgende instructies in acht:

- ▶ Elektrische aansluitingen mogen enkel door een elektricien worden uitgevoerd.
- ▶ De elektrische installatie van de klant moet in overeenstemming zijn met de desbetreffende veiligheidsvoorschriften (230 / 240 V AC, 50 / 60 Hz).
- ▶ Trek vóór alle werkzaamheden aan de aandrijving de stekker uit het stopcontact of maak de installatie bij een vaste aansluiting spanningsvrij en beveilig deze overeenkomstig de veiligheidsvoorschriften tegen onbevoegd opnieuw inschakelen.

OPGELET

Productbeschadiging

Neem de volgende instructies in acht:

- ▶ Test steeds de werking van binnenuit, om te voorkomen dat u zichzelf buitensluit.
- ▶ Voor garages zonder tweede ingang is een noodontgrendeling noodzakelijk.

OPGELET

Onderhoudsmiddelen

Ongeschikte onderhoudsmiddelen kunnen de deur beschadigen.

- ▶ Gebruik alleen in de vakhandel verkrijgbare speciale onderhoudsmiddelen voor profielcilinders. Gebruik geen olie of grafiet.
- ▶ Olie de vergrendelingsschoten met in de handel verkrijgbare of smeerolie. Gebruik geen vet.

Let op de handleiding van de garagedeuraandrijving voor de ingebruikname en het onderhoud van de aandrijving.

Alle maataanduidingen op de afbeeldingen zijn in mm.

Voer voor een eenvoudige en veilige montage de stappen van de werkwijze zorgvuldig uit!

4 Demontage en afvoer

Laat de deur door een deskundige demonteren en vakkundig verwijderen.
Elektrische en elektronische toestellen evenals batterijen mogen niet als huisvuil worden verwijderd, maar moeten bij de daarvoor ingerichte aanneem- en verzamelpunten worden afgegeven.

Indice

1 Su queste istruzioni 12
1.1 Avvertenze e simboli utilizzati 12
2 ⚠ Indicazioni di sicurezza 12
2.1 Specialisti 12
2.2 Uso a norma 12
2.3 Indicazioni generali di sicurezza 13
2.4 RC2 13
2.5 Nessuna RC2 13
2.6 Requisiti del portone 13
3 Montaggio e messa in funzione 13
3.1 Indicazioni di sicurezza 13
4 Smontaggio e smaltimento 13

.....17

Il trasferimento di dati a terzi e la copia del documento stesso, utilizzando il contenuto per scopi diversi da quelli preposti, è vietato, salvo diversamente accordato per iscritto dalla società. La mancanza di piena adesione a queste condizioni farà scaturire azione legale contro la persona o la società recante l'offesa. Tutti i diritti, riferiti a Certificazioni, già esistenti o in via di applicazione, sono riservati. Con riserva di apportare modifiche.

1 Su queste istruzioni

Assicurarsi che queste istruzioni rimangano in possesso dell'utilizzatore della serranda!
Leggete ed osservate queste istruzioni!
Vi forniranno le informazioni necessarie per un montaggio e un funzionamento sicuro del portone.
Conservare con cura queste istruzioni.
Inserire il numero di serie (vedere la targhetta di identificazione).
N° di serie: .....
L'utente finale deve disporre dei seguenti documenti per l'utilizzo e la manutenzione sicuri del sistema di chiusura:

- Queste istruzioni
- Istruzioni per portone basculante per garage
- Istruzioni per la motorizzazione
- Lo schema di controllo allegato

1.1 Avvertenze e simboli utilizzati

Le indicazioni di sicurezza speciali indicano i rispettivi punti importanti. Sono contrassegnate con i seguenti simboli e parole chiave.

⚠ Il simbolo di avvertimento generale indica il rischio di **lesioni fisiche o addirittura di morte**.
⚠ PERICOLO
Indica un rischio sicuro di lesioni gravi o di morte.
⚠ AVVERTENZA
Indica un rischio di lesioni gravi o di morte.
⚠ ATTENZIONE
Indica il rischio di lesioni lievi o medie.

ATTENZIONE
Indica il rischio di **danneggiamento** o **distruzione del prodotto**.

Avvertenza importante per evitare danni alle cose

Disposizione o attività consentita

Fare attenzione alla scorrevolezza

Stringere manualmente le viti

Stringere saldamente le viti

Montaggio funzionamento manuale

Montaggio motorizzazione

Controllare

Rimuovere e riciclare componente / imballaggio

2 ⚠ Indicazioni di sicurezza

ATTENZIONE:
IMPORTANTI AVVERTENZE DI SICUREZZA.
PER LA SICUREZZA DELLE PERSONE È IMPORTANTE OSSERVARE QUESTE ISTRUZIONI E CONSERVARLE IN UN LUOGO SICURO.

Il costruttore non si assume alcuna responsabilità in caso di danni dovuti alla mancata osservanza di queste istruzioni e delle indicazioni di sicurezza.

2.1 Specialisti

Far effettuare il montaggio, la messa in funzione e la manutenzione da uno specialista (persona competente secondo la norma EN 12635). Rispettare inoltre le norme EN 12604 e EN 12635.

2.2 Uso a norma

Il dispositivo antieffrazione è progettato esclusivamente per il portone basculante per garage ed è destinato al solo uso privato. Per l'impiego del portone con dispositivo antieffrazione in ambienti industriali, verificare prima la conformità alle disposizioni nazionali e internazionali vigenti in materia. Il dispositivo antieffrazione può essere utilizzato con un portone da garage ad azionamento manuale o dotato di motorizzazione.

2.3 Indicazioni generali di sicurezza

- Mantenere libera la zona di manovra del portone. Assicurarsi che durante il movimento della serranda nella sua zona di manovra non siano presenti né oggetti né persone, in particolare bambini.
- Non modificare o rimuovere nessun componente! C'è il rischio di mettere fuori funzione importanti componenti di sicurezza. Utilizzare esclusivamente pezzi originali studiati per il portone da garage.

2.4 RC2

Montaggio oltre luce

	N 80	N 500
Larghezza foro muratura	max. 3500 mm	max. 5000 mm
Altezza foro muratura	max. 2750 mm	max. 2750 mm
Motivi	902, 957, 990, 941	402, 412, 420
Portone con porta pedonale integrata	Motiv 902	–

2.5 Nessuna RC2

Montaggio in luce, Finestratura, N 500 con porta pedonale integrata

2.6 Requisiti del portone

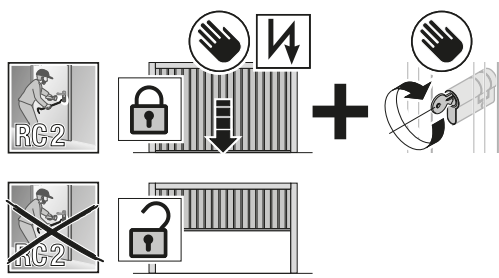

Il portone deve essere completamente chiuso

3 Montaggio e messa in funzione

3.1 Indicazioni di sicurezza

⚠ AVVERTENZA

Pericolo di lesioni

Durante il montaggio esiste il pericolo di lesioni.

Osservare le seguenti indicazioni:

▶ Indossare occhiali e guanti protettivi.

▶ Bloccare il manto per impedire movimenti incontrollati.

▶ Assicurarsi che durante il movimento della serranda nella sua zona di manovra non siano presenti ne oggetti ne persone, in particolare bambini.

⚠ PERICOLO

Collegamento elettrico / tensione di rete

In caso di contatto con la tensione di rete sussiste il pericolo di folgorazione.

Osservare assolutamente le seguenti indicazioni:

▶ I collegamenti elettrici devono essere eseguiti esclusivamente da un elettricista.

▶ L'installazione elettrica a cura del cliente deve corrispondere alle rispettive norme di sicurezza (230 / 240 V AC, 50 / 60 Hz).

▶ Prima di eseguire qualsiasi intervento sulla motorizzazione staccare la spina elettrica oppure, in caso di attacco fisso, disinserire la tensione dell'impianto e prevenire una sua riaccensione non autorizzata ai sensi delle disposizioni di sicurezza.

ATTENZIONE

Danneggiamento del prodotto

Osservare le seguenti indicazioni:

▶ Eseguire sempre una prova di funzionamento dall'interno per non chiudersi fuori.

▶ Per i garage senza un secondo accesso è necessario uno sbloccaggio d'emergenza.

ATTENZIONE

Prodotti per la manutenzione

I prodotti per la manutenzione non adeguati possono provocare danneggiamenti.

▶ Utilizzare solamente prodotti specifici in commercio per la manutenzione dei cilindri profilati. Non utilizzare olio o grafite.

▶ Lubrificare lo scrocco rotante di bloccaggio con un olio lubrificante reperibile in commercio. Non utilizzare grasso.

Osservare le istruzioni del portone basculante per garage e della motorizzazione per la messa in funzione e la manutenzione.

Tutte le quote nella parte illustrata sono in mm.

Per un montaggio semplice e sicuro eseguire accuratamente i passi!

4 Smontaggio e smaltimento

La serranda deve essere smontata da personale specializzato seguendo le apposite indicazioni, e smaltita a norma di legge.
Apparecchi elettrici, elettronici e batterie non devono essere smaltiti come rifiuti domestici o non riciclabili, bensì devono essere consegnati presso i punti di accettazione e raccolta destinati allo scopo.

Spis treści

1 Informacje dotyczące niniejszej instrukcji 14
1.1 Stosowane ostrzeżenia i symbole 14
2 ⚠ Wskazówki dotyczące bezpieczeństwa 14
2.1 Wykwalifikowany personel 15
2.2 Stosowanie zgodne z przeznaczeniem 15
2.3 Ogólne zasady bezpieczeństwa 15
2.4 RC2 15
2.5 Bez RC2 15
2.6 Wymagania dotyczące bramy 15
3 Montaż i uruchomienie 15
3.1 Wskazówki dotyczące bezpieczeństwa 15
4 Demontaż i utylizacja 16

.....17

Zabrania się przekazywania lub powielania niniejszego dokumentu, wykorzystywania lub informowania o jego treści bez wyraźnego zezwolenia. Niestosowanie się do powyższego postanowienia zobowiązuje do odszkodowania. Wszystkie prawa z rejestracji patentu, wzoru użytkowego lub zdobniczego zastrzeżone. Zmiany zastrzeżone.

1 Informacje dotyczące niniejszej instrukcji

Niniejszą instrukcję należy przekazać użytkownikowi bramy!

Prosimy przeczytać niniejszą instrukcję i postępować zgodnie z zawartymi w niej wskazówkami.

Zawiera ona ważne informacje dotyczące bezpiecznego montażu, eksploatacji bramy.
Prosimy o staranne przechowywanie niniejszej instrukcji.
Prosimy o wpisanie nr seryjnego (patrz tabliczka znamionowa).
Nr seryjny: .....
W celu zapewnienia bezpiecznej eksploatacji i konserwacji bramy użytkownikowi końcowemu należy przekazać następujące dokumenty:

- niniejszą instrukcję
- Instrukcja do garażowa brama uchylna
- instrukcję napędu
- załączoną książkę kontroli

1.1 Stosowane ostrzeżenia i symbole

Specjalne wskazówki dotyczące bezpieczeństwa są podawane w każdym ważnym punkcie instrukcji. Wskazówki te są oznaczone poniższymi symbolami i hasłami ostrzegawczymi.

Ogólny symbol ostrzegawczy oznacza niebezpieczeństwo, które może prowadzić do **urazów lub śmierci**.

⚠ NIEBEZPIECZEŃSTWO

Oznacza niebezpieczeństwo, które prowadzi bezpośrednio do ciężkich urazów lub śmierci.

⚠ OSTRZEŻENIE

Oznacza niebezpieczeństwo, które może prowadzić do poważnych urazów lub śmierci.

⚠ PRZESTROGA

Oznacza niebezpieczeństwo, które może prowadzić do skaleczeń niskiego lub średniego stopnia.

UWAGA

Oznacza niebezpieczeństwo, które może spowodować **uszkodzenie** lub **zniszczenie wyrobu**.

Ważna wskazówka pozwalająca uniknąć szkód materialnych

Prawidłowe położenie lub czynność

Zwrócić uwagę na płynność pracy

Ręcznie dokręcić śruby

Dokręcić śruby

Montaż Obsługa ręczna

Montaż napęduo

Kontrola

Element / opakowanie usunąć / poddać utylizacji

2 ⚠ Wskazówki dotyczące bezpieczeństwa

UWAGA:
WAŻNE INSTRUKCJE DOTYCZĄCE BEZPIECZEŃSTWA.
W CELU ZAGWARANTOWANIA BEZPIECZEŃSTWA OSÓB NALEŻY STOSOWAĆ SIĘ DO NINIEJSZYCH INSTRUKCJI. PROSIMY O ICH STARANNE PRZECHOWYWANIE.

Szkody powstałe w wyniku niestosowania się do niniejszej instrukcji oraz wskazówek dotyczących bezpieczeństwa zwalniają producenta od obowiązku ponoszenia odpowiedzialności.

2.1 Wykwalifikowany personel

Wykonanie montażu, uruchomienia i konserwacji zgodnie z niniejszą instrukcją prosimy zlecić wykwalifikowanemu personelowi (osoba kompetentna w rozumieniu normy EN 12635). Należy przy tym zachować wymogi norm EN 12604 i EN 12635.

2.2 Stosowanie zgodne z przeznaczeniem

Wyposażenie przeciwwłamaniowe jest skonstruowane i przeznaczone do stosowania w garażowych bramach uchylnych wyłącznie w budynkach prywatnych. Dopuszcza się stosowanie bramy z wyposażeniem przeciwwłamaniowym w obiektach użytkowych po uprzednim sprawdzeniu, czy zezwalają na to obowiązujące przepisy krajowe i międzynarodowe. Wyposażenie przeciwwłamaniowe musi być stosowane w bramach garażowych obsługiwanych ręcznie lub wyposażonych w napęd.

2.3 Ogólne zasady bezpieczeństwa

- Nie należy zastawiać obszaru pracy bramy. Przed uruchomieniem bramy należy się upewnić, że w obszarze jej działania nie przebywają żadne osoby – w szczególności dzieci – lub nie stoją na przeszkodzie żadne przedmioty.
- Nie należy zmieniać ani demontować żadnych elementów konstrukcyjnych! Takie działanie może spowodować uszkodzenie ważnych zabezpieczających elementów konstrukcyjnych. Należy stosować wyłącznie oryginalne części zamienne dostosowane do bramy garażowej.

2.4 RC2

Montagem atrás da abertura

	N 80	N 500
szerokość w świetle	max. 3500 mm	max. 5000 mm
wysokość w świetle	max. 2750 mm	max. 2750 mm
wzory	902, 957, 990, 941	402, 412, 420
brama z drzwiami przejściowymi	wzory 902	–

2.5 Bez RC2

Montagem na abertura, przeszklenie, N 500 z drzwiami przejściowymi

2.6 Wymagania dotyczące bramy

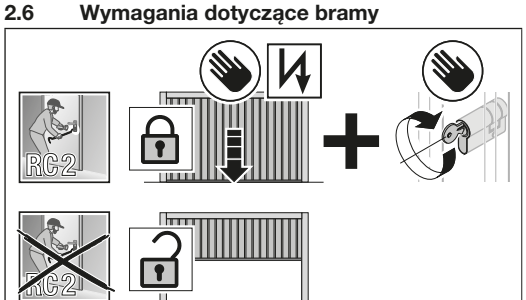

Brama musi być całkowicie zamknięta

3 Montaż i uruchomienie

3.1 Wskazówki dotyczące bezpieczeństwa

⚠ OSTRZEŻENIE

Niebezpieczeństwo skaleczenia

Podczas wykonywania montażu istnieje ryzyko skaleczenia. Prosimy stosować się do poniższych zaleceń:

▶ Założyć okulary i rękawice ochronne.

▶ Zabezpieczyć płytę bramy przed niekontrolowanym uruchomieniem.

▶ Przed uruchomieniem bramy należy się upewnić, że w obszarze działania bramy nie przebywają żadne osoby – w szczególności dzieci – ani nie stoją na przeszkodzie żadne przedmioty.

⚠ NIEBEZPIECZEŃSTWO

Podłączenie do instalacji elektrycznej / napięcie sieciowe

Kontakt z napięciem sieciowym grozi śmiertelnym porażeniem prądem.

Dlatego prosimy bezwzględnie stosować się do poniższych wskazówek.

▶ Podłączenia elektryczne mogą być wykonywane wyłącznie przez uprawnionych elektromonterów.

▶ Instalacja elektryczna odbiorcy musi spełniać wymogi właściwych przepisów ochronnych (230 / 240 V AC, 50 / 60 Hz).

▶ Przed rozpoczęciem jakichkolwiek prac przy napędzie należy wyjąć wtyczkę sieciową z gniazda, a w przypadku przyłącza stałego – odłączyć urządzenie od napięcia i zabezpieczyć przed włączeniem przez osoby niepowołane zgodnie z przepisami bezpieczeństwa.

UWAGA

Uszkodzenie produktu

Prosimy stosować się do poniższych zaleceń:

▶ Kontrolę działania przeprowadzać należy zawsze od środka, aby nie zamknąć się od zewnątrz.

▶ Dla garaży bez drugiego dostępu konieczne jest zamknięcie awaryjne.

UWAGA

Środki do pielęgnacji

Nieodpowiednie środki do pielęgnacji mogą spowodować uszkodzenie powierzchni.

▶ Prosimy stosować wyłącznie specjalne środki konserwujące do wkładek patentowych, dostępne w sklepach specjalistycznych. Nie stosować smarów płynnych ani grafitu.

▶ Ryglującą zapadkę obrotową należy oliwić smarem płynnym ogólnie dostępnym w sprzedaży. Nie stosować smarów stałych.

Należy postępować zgodnie z instrukcjami napędu do bram garażowych dotyczącymi uruchomienia i konserwacji napędu.

Wszystkie wymiary w części ilustrowanej podano w mm.

Dla zapewnienia łatwego i bezpiecznego montażu prosimy starannie wykonywać opisane czynności!

4 Demontaż i utylizacja

Wykonanie fachowego demontażu i usunięcia bramy należy zlecić osobie posiadającej odpowiednie kwalifikacje.
Urządzenia elektryczne i elektroniczne oraz baterie nie mogą być utylizowane wraz z odpadami pochodzącymi z gospodarstw domowych lub ze zwykłymi odpadami i należy je zwrócić do specjalnych punktów zbiórki.

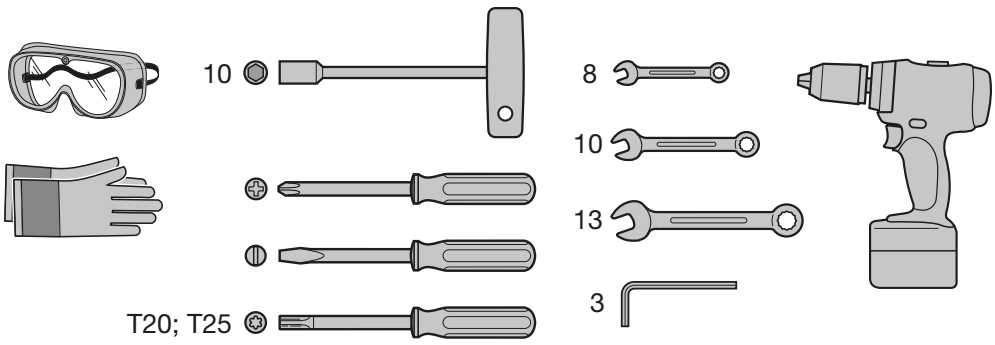
10
8
10
13
3
T20; T25

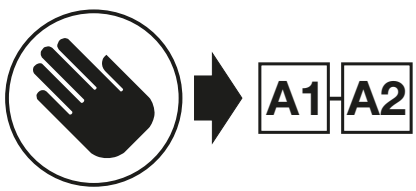
A1
A2

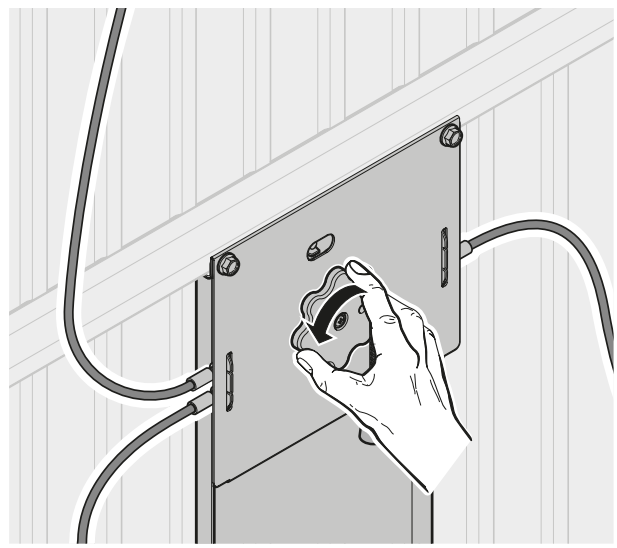

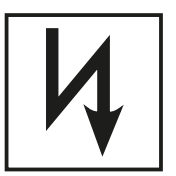
B1
B2
B3
B4
B5

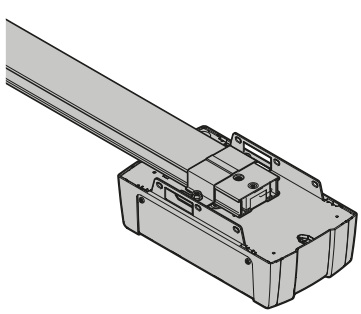

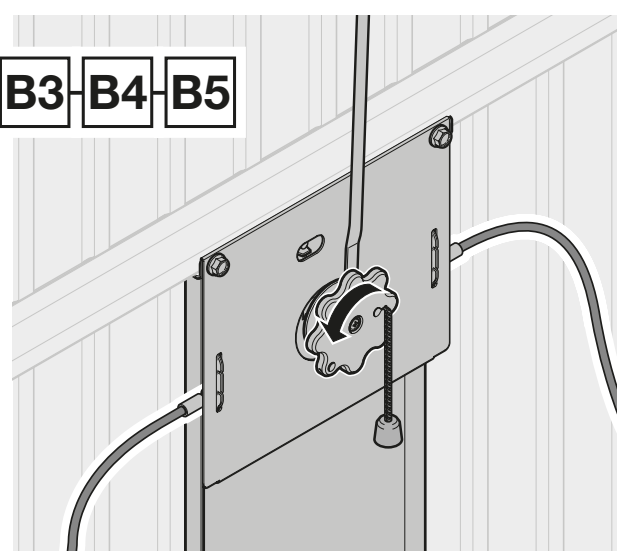

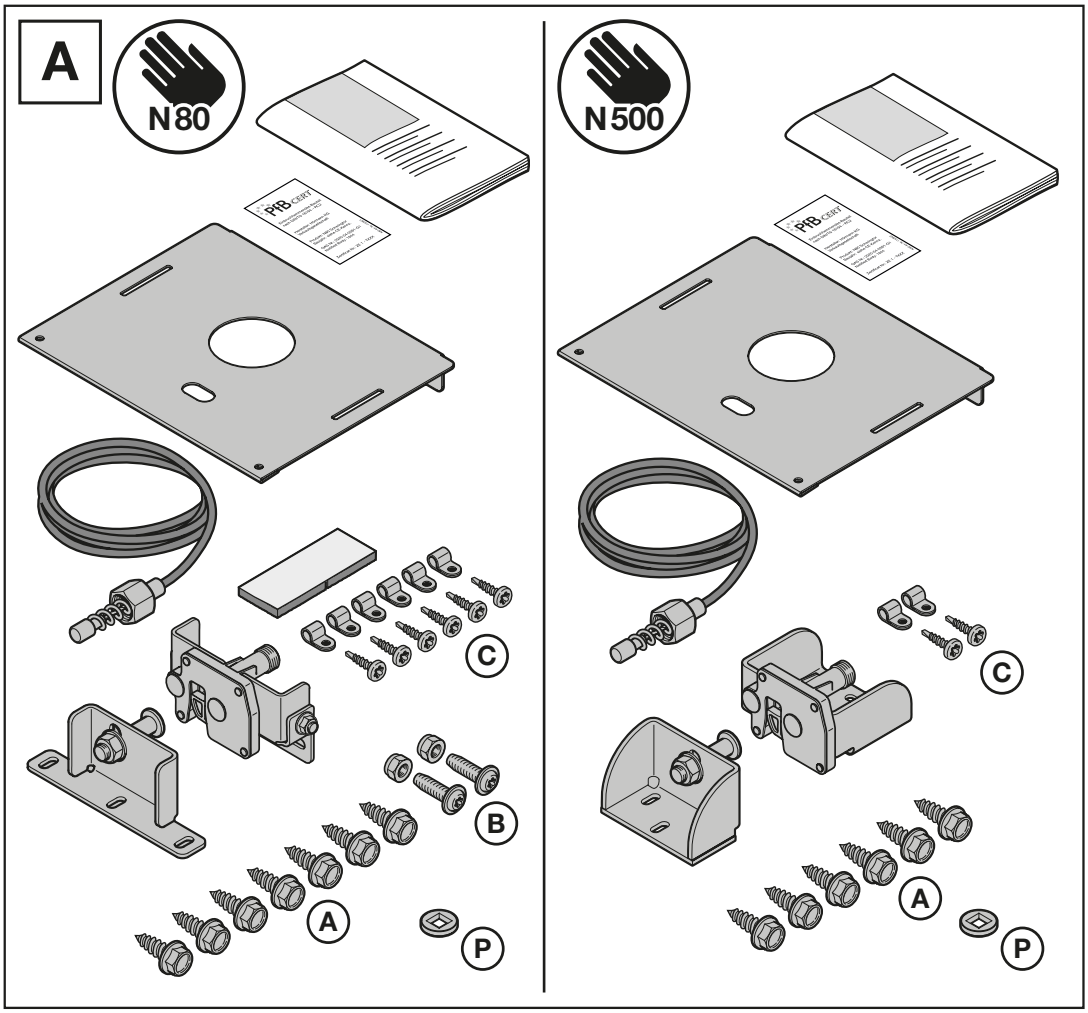
A
N80
N500
C
B
A
P

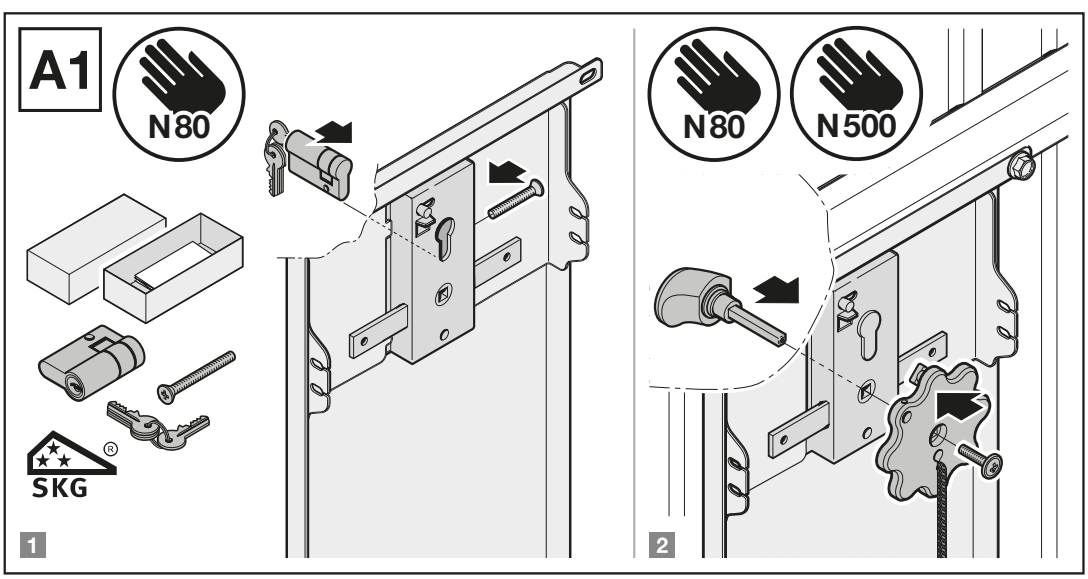
A1
N80
N80
N500
SKG
1
2

N80

1 106 030

1.3 2 – 8

A

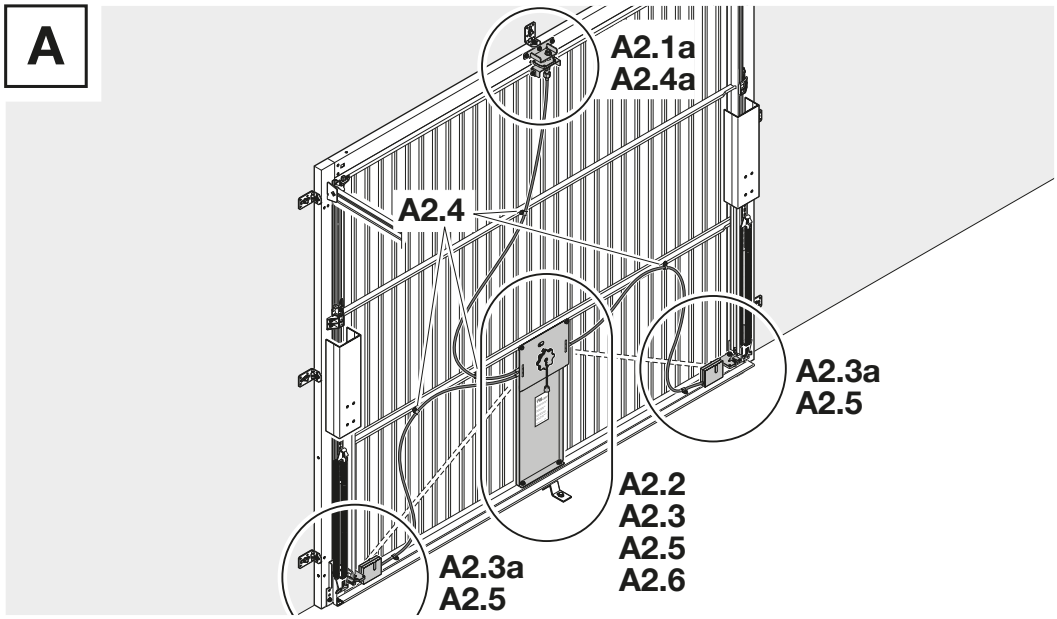

N500

1 106 512

1 – 8

A

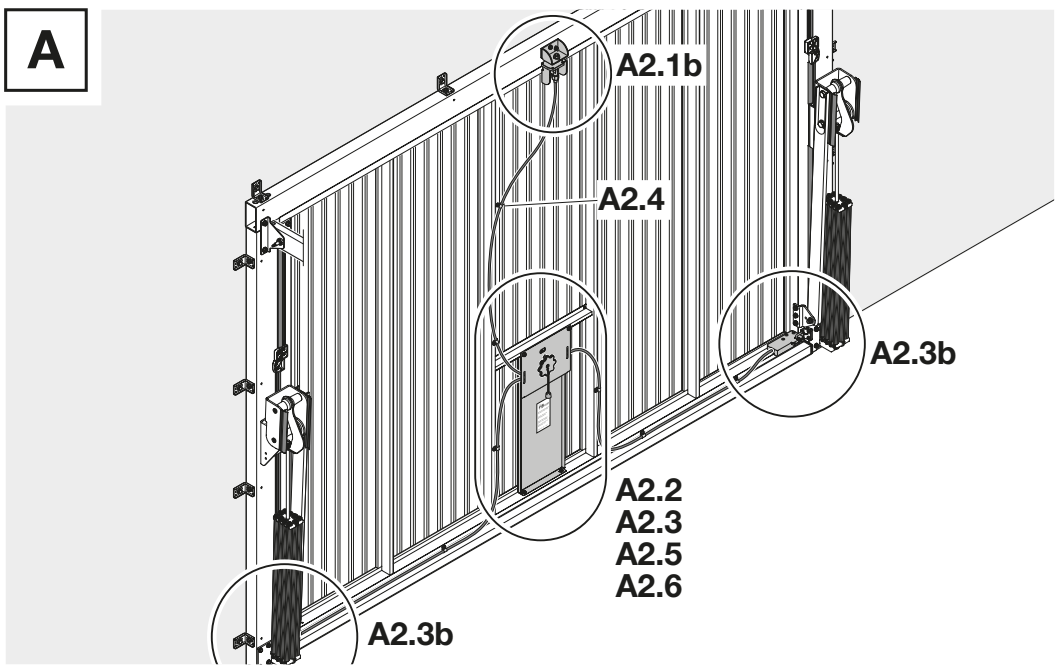

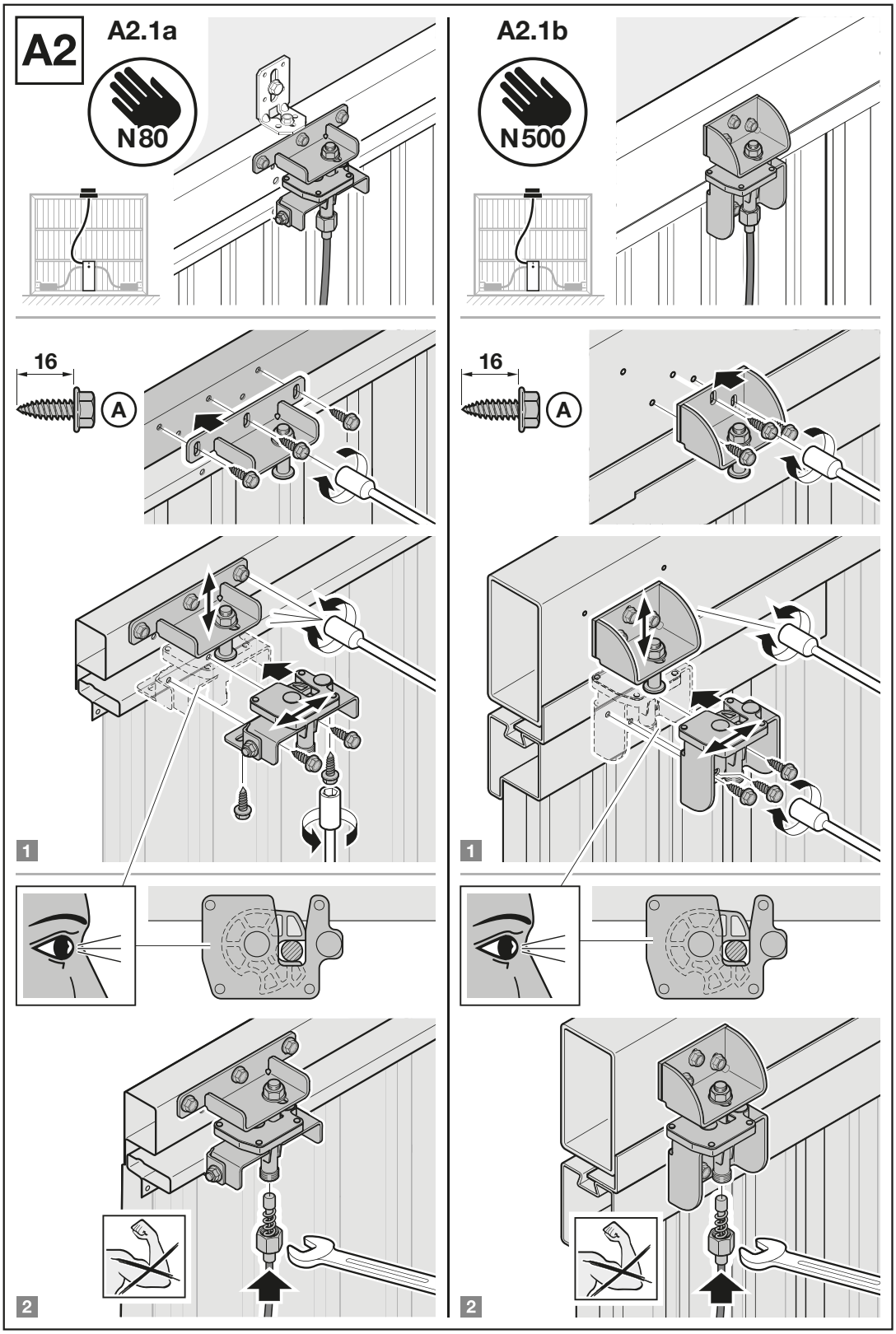
A2
A2.1a
N80
A2.1b
N500
16
A
16
A
1
1
2
2

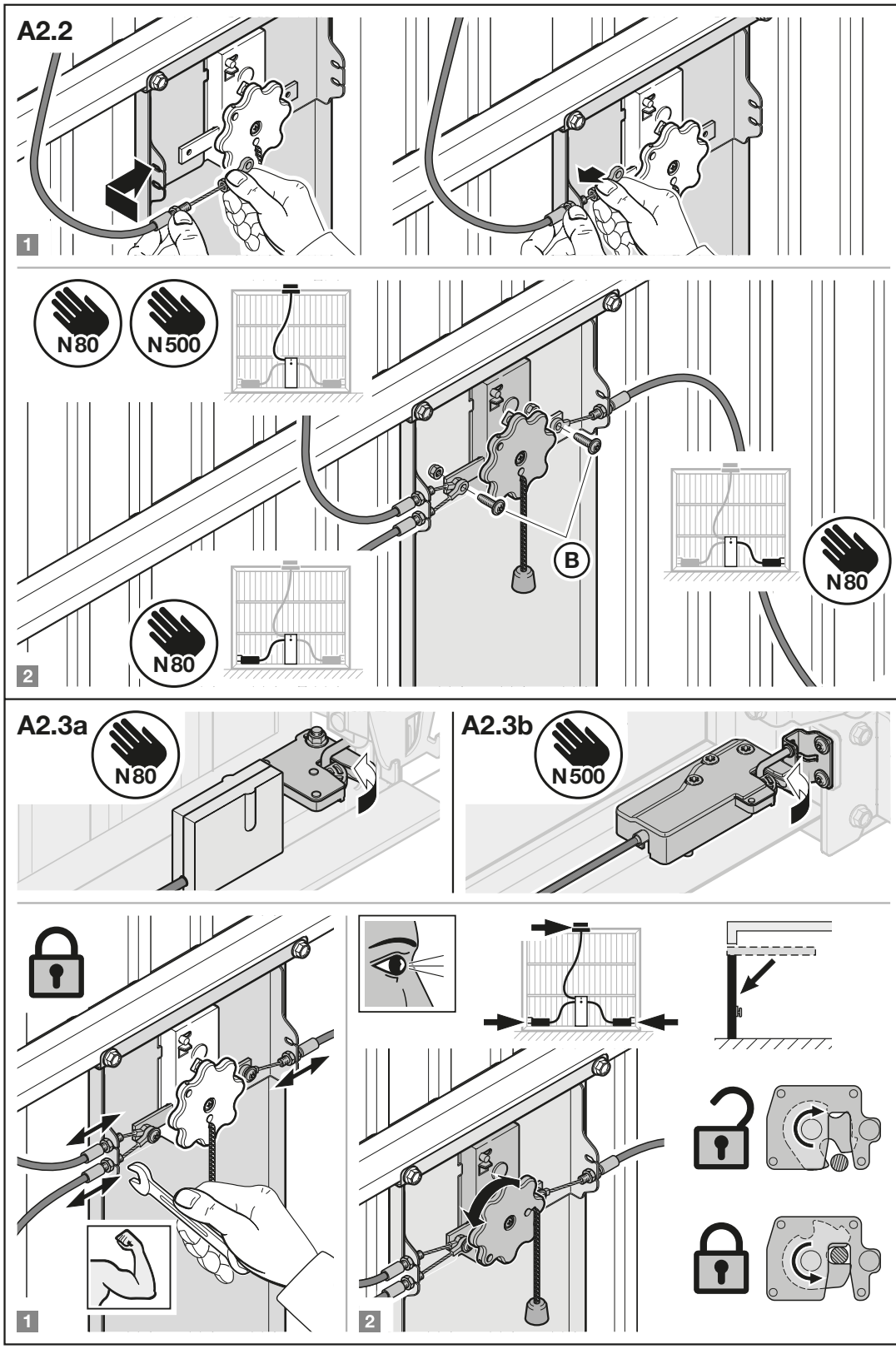
A2.2
1
N80
N500
B
N80
N80
2
A2.3a
N80
A2.3b
N500
1
2

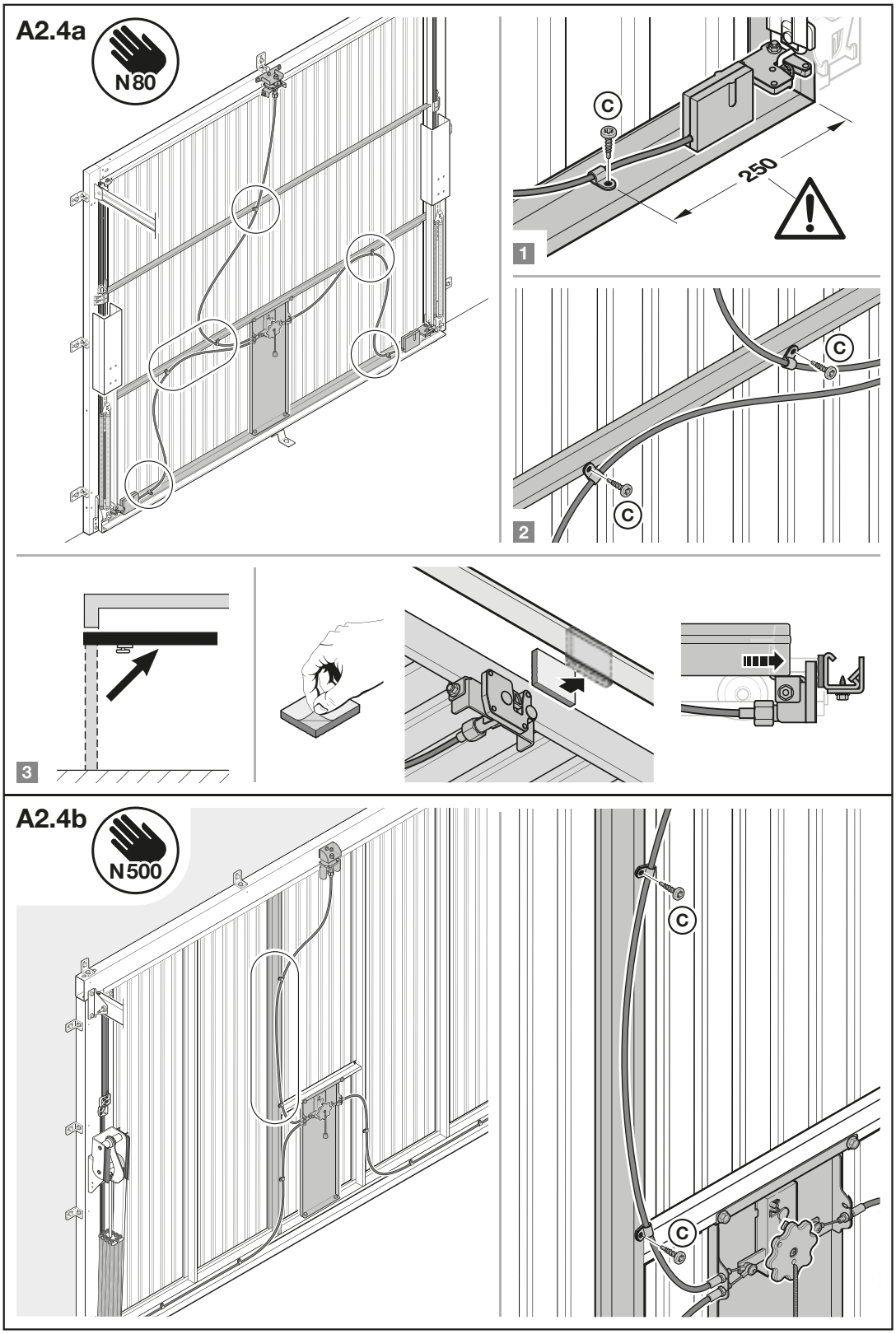
A2.4a
N80
C
250
1
C
C
2
3
A2.4b
N500
C
C

A2.5

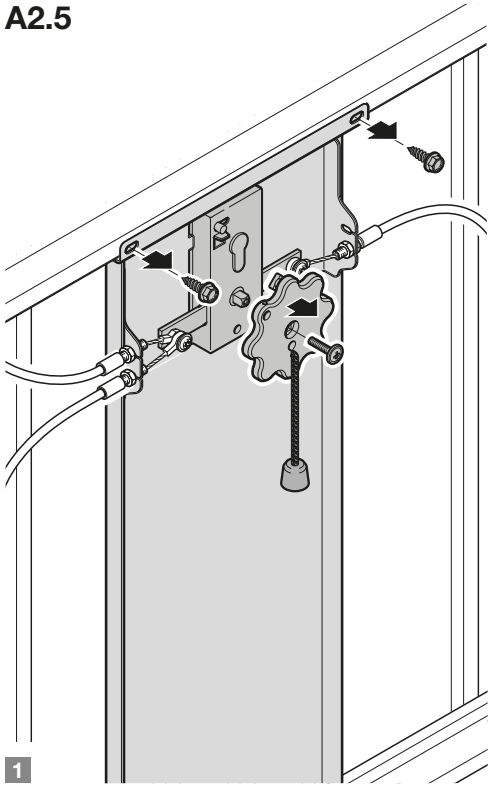
1

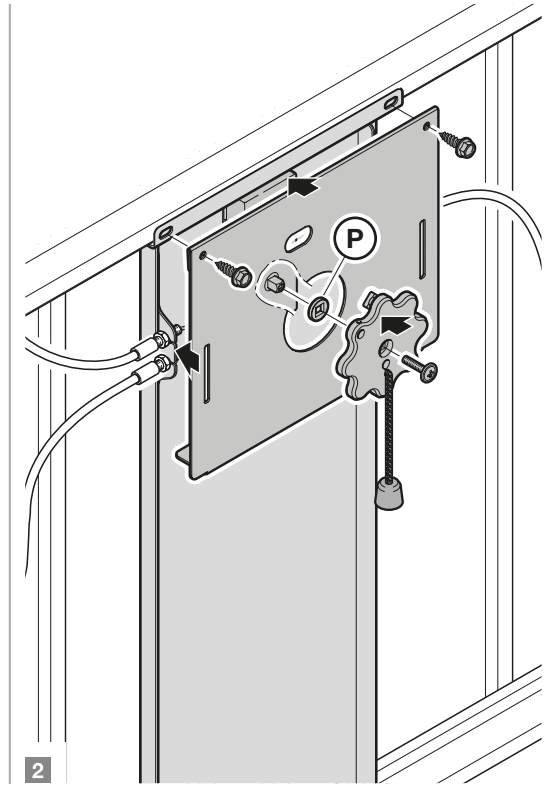
P
2

A2.6

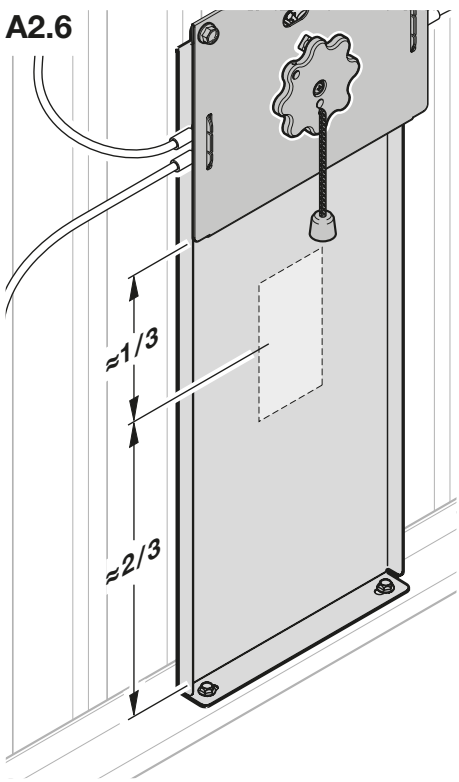
≈1/3
≈2/3

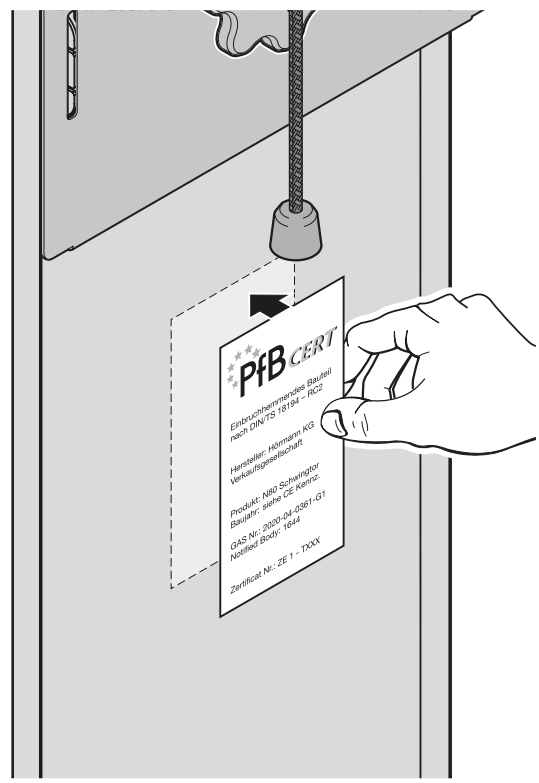
PfB CERT
Einbruchhemmendes Bauteil nach DIN/TS 18194 – RC2
Hersteller: Hörmann KG Verkaufsgesellschaft
Produkt: N80 Schwingtor
Baujahr: siehe CE Kennz.
GAS Nr.: 2020-04-0361-G1
Notified Body: 1644
Zertificat Nr.: ZE 1 - TXXX

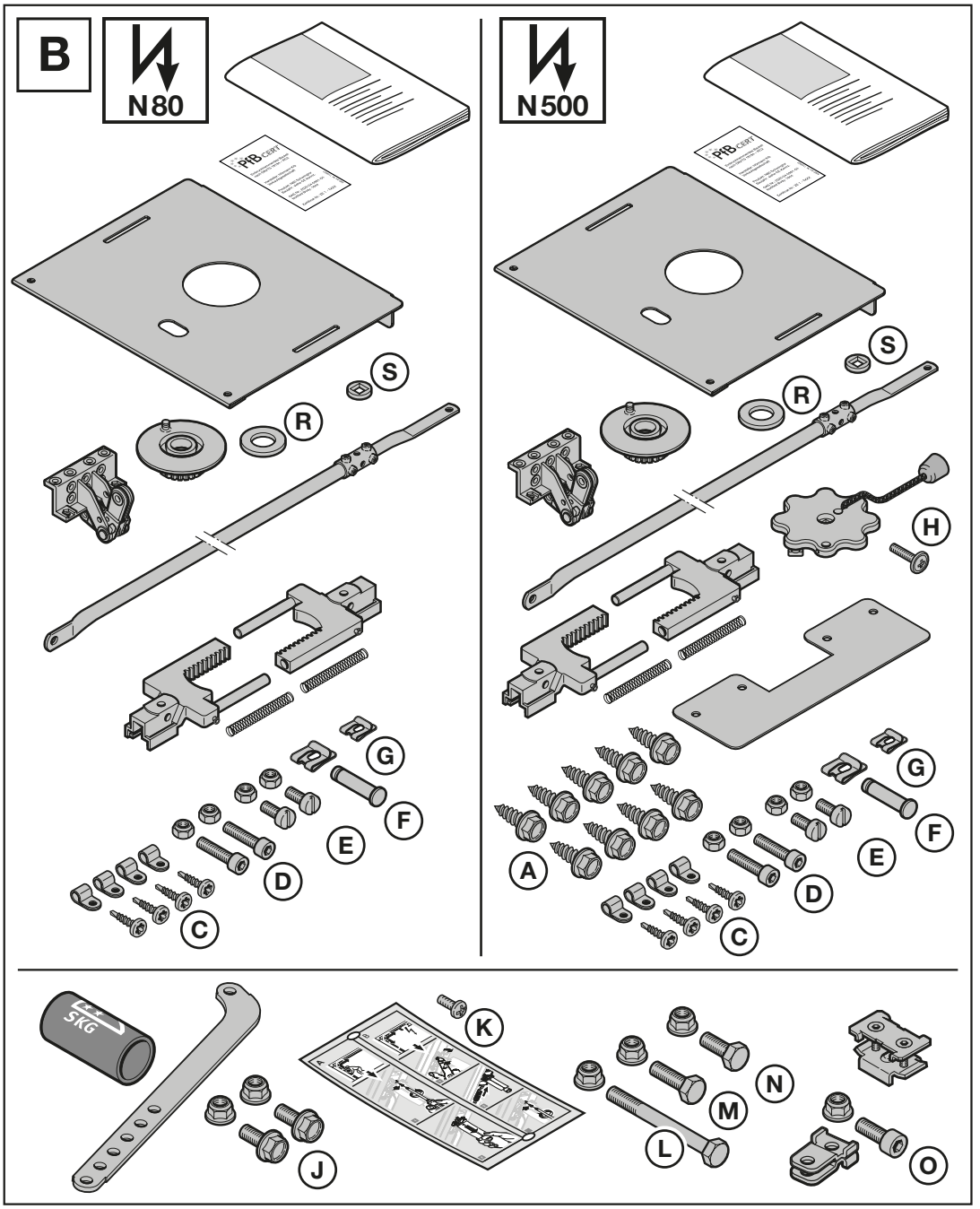
B
N80
N500
S
R
H
G
F
E
D
C
A
K
J
M
N
L
O

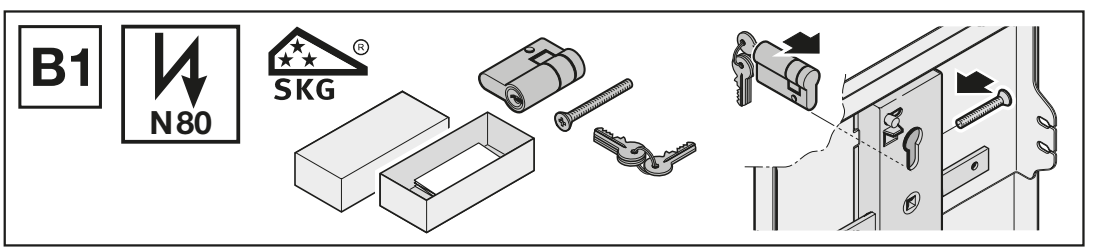
B1
N80
SKG

N80

1 106 030

1.3 2 – 8

B

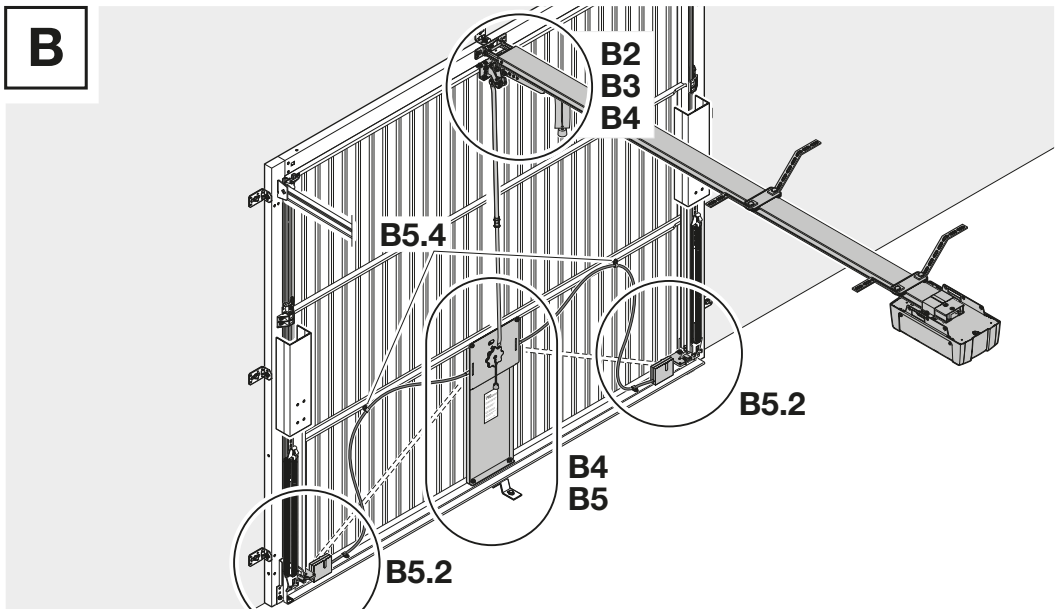

N500

1 106 512

1 – 8

B

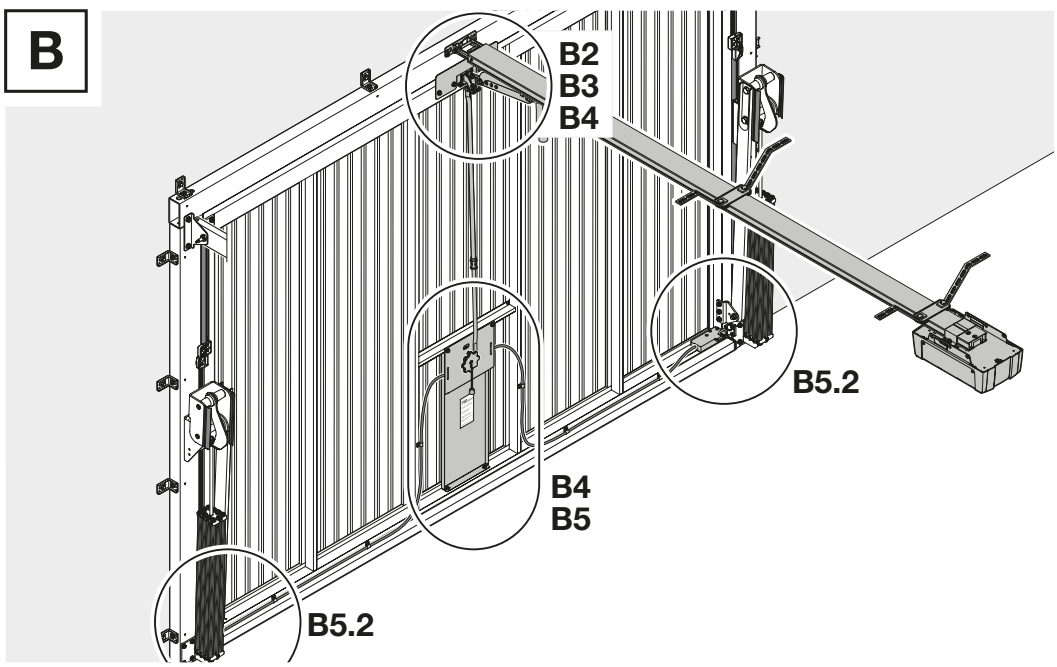

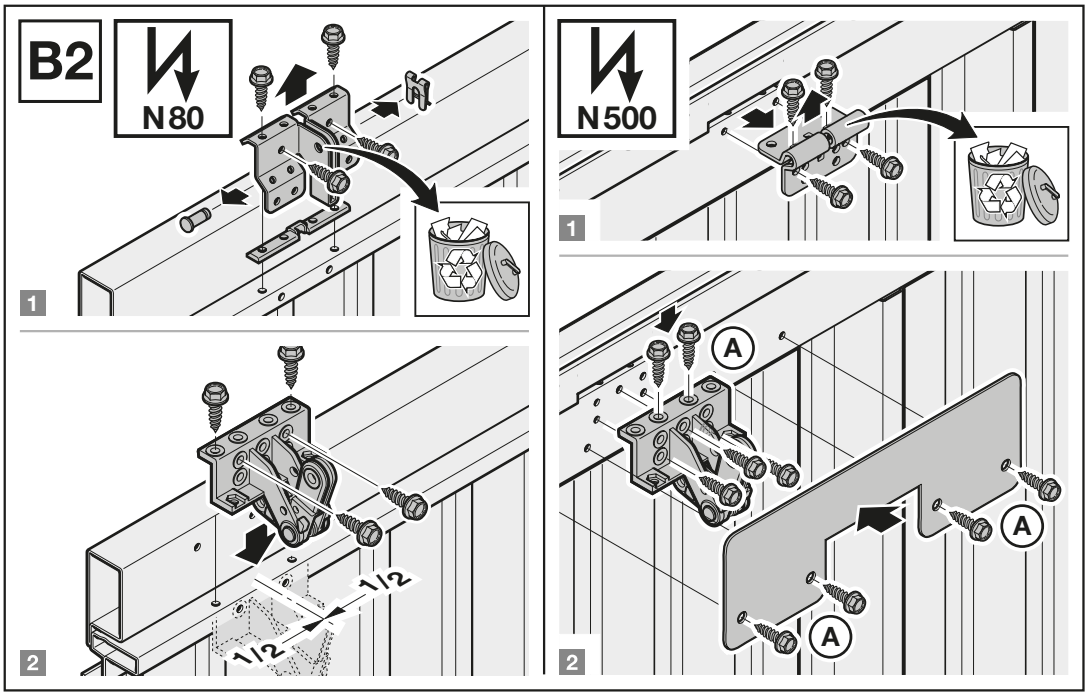
B2
N80
1
N500
1
A
A
A
2
2
1/2
1/2
2

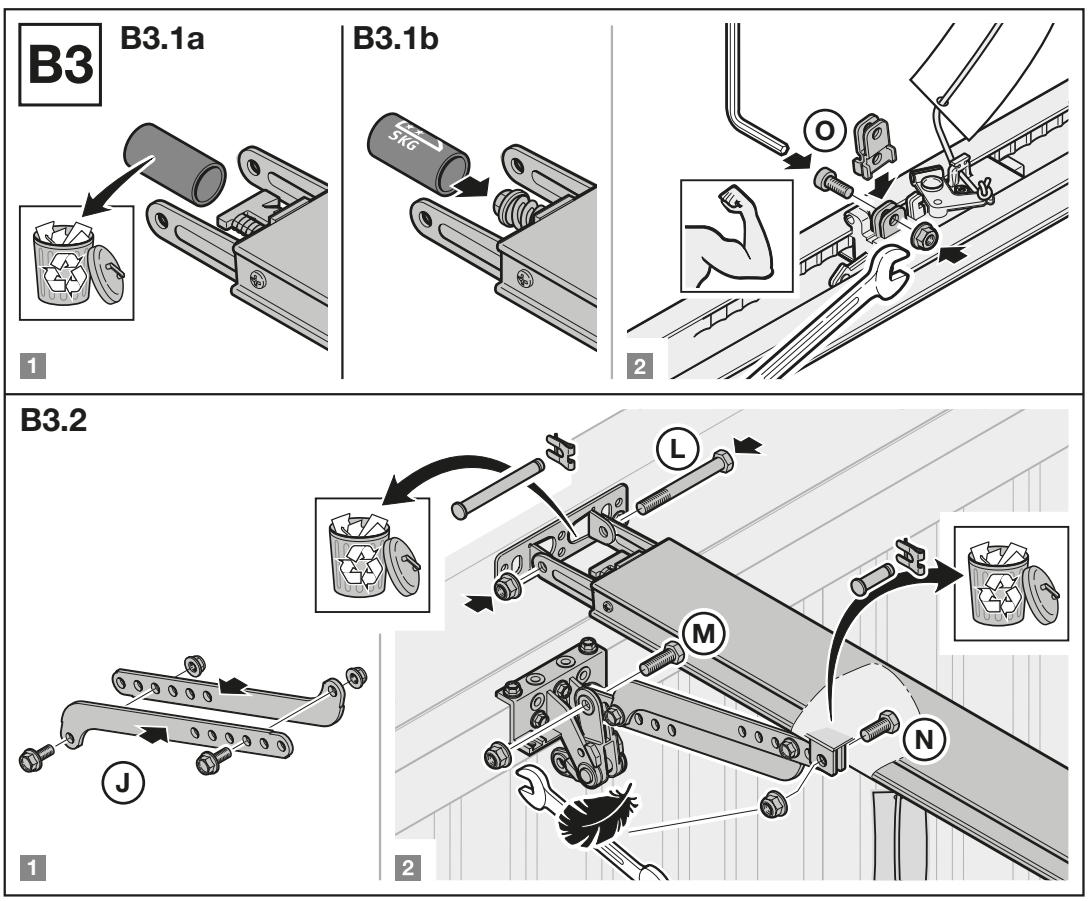
B3
B3.1a
B3.1b
SKG
1
O
2
B3.2
L
M
N
J
1
2

B3.3

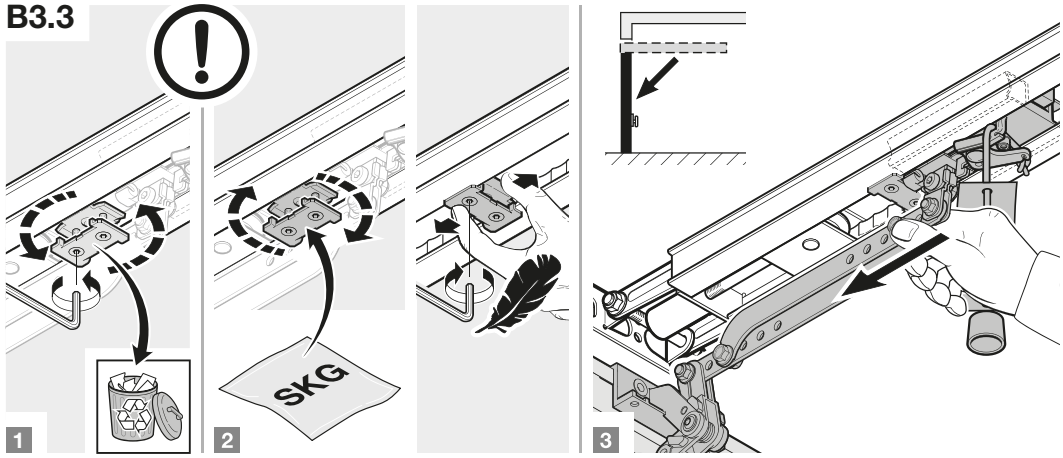

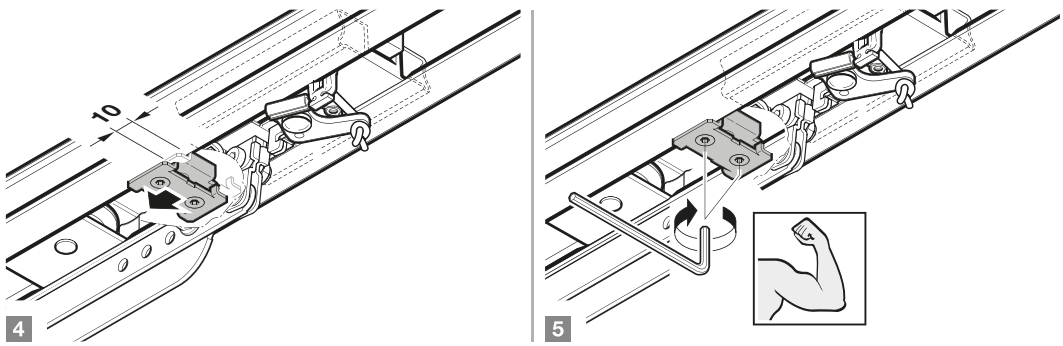

B3.4

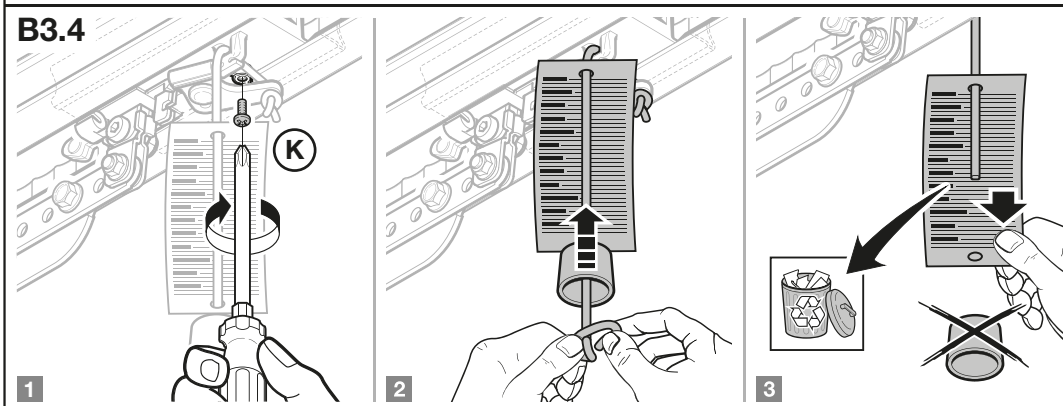

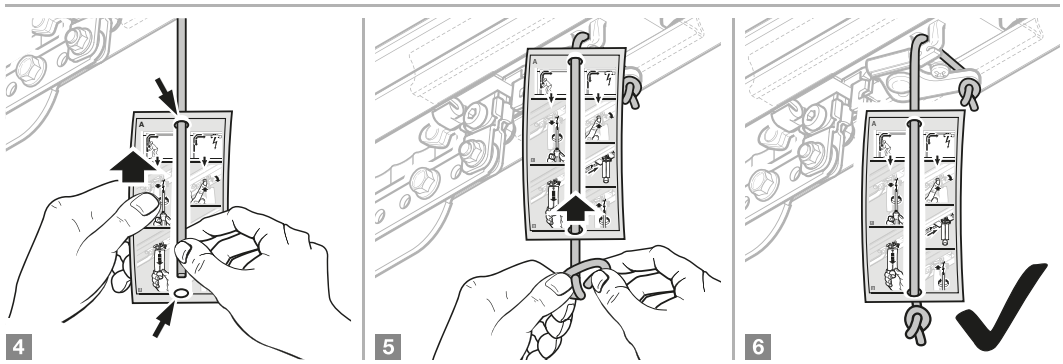

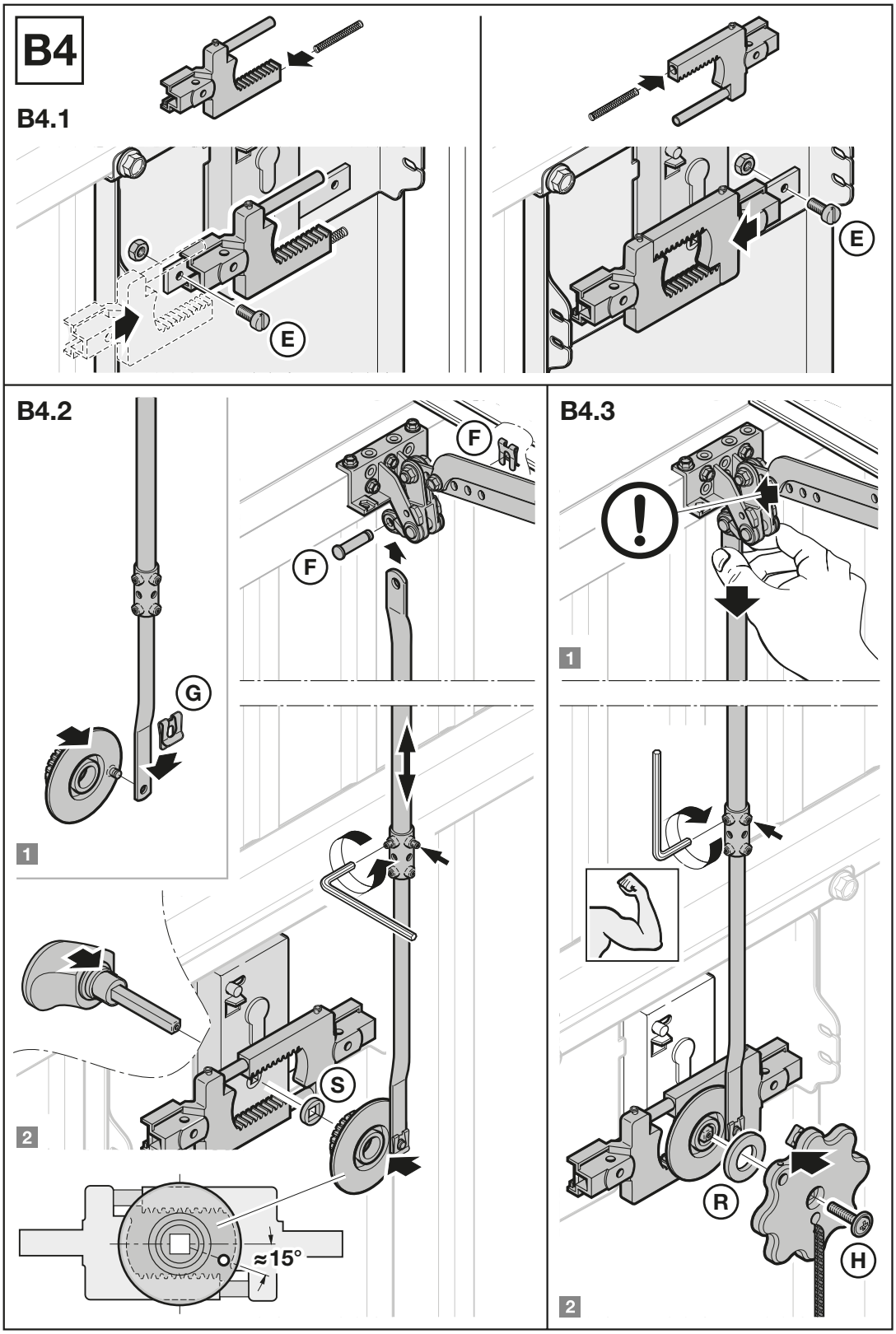
B4
B4.1
E
E
B4.2
F
F
G
1
S
2
≈15°
B4.3
1
R
H
2

B5

B5.1

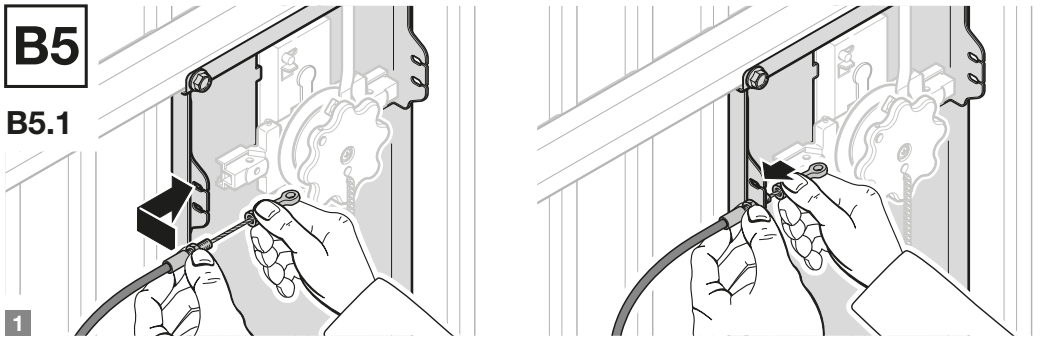

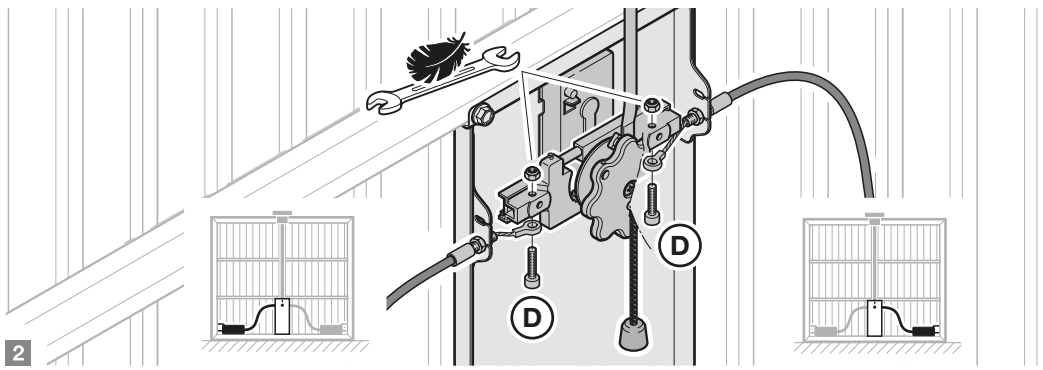

B5.2

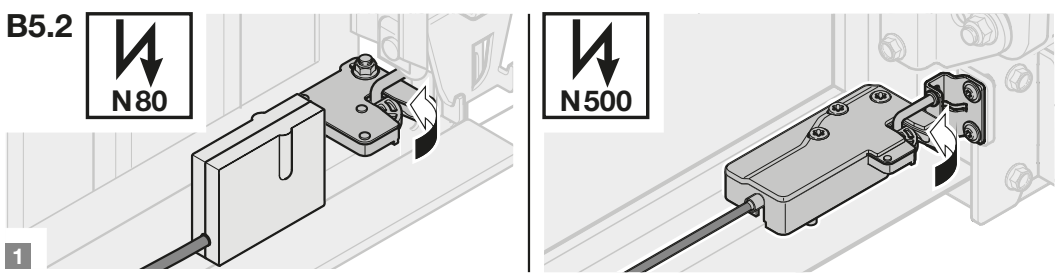

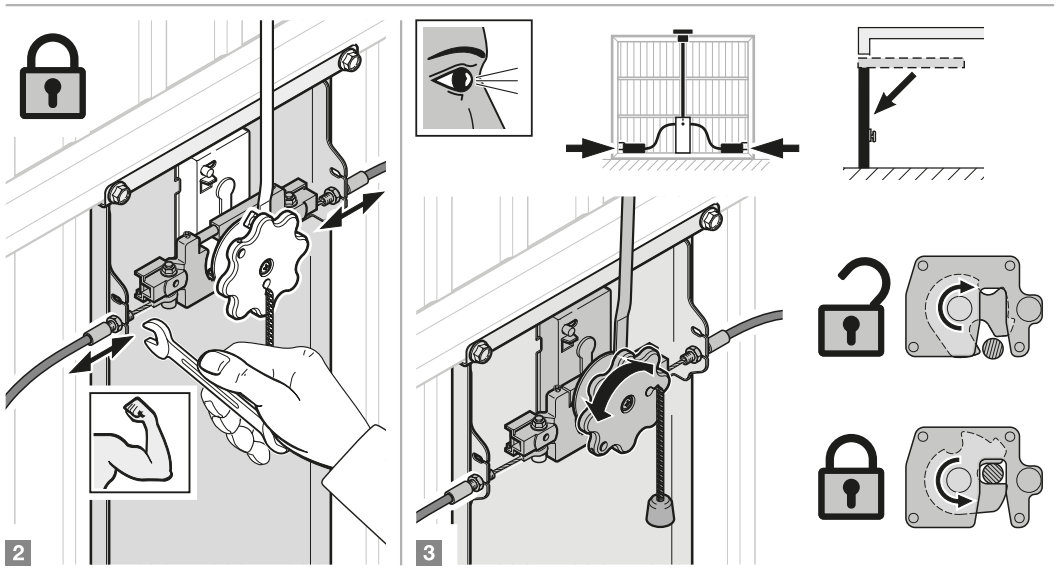

B5.3

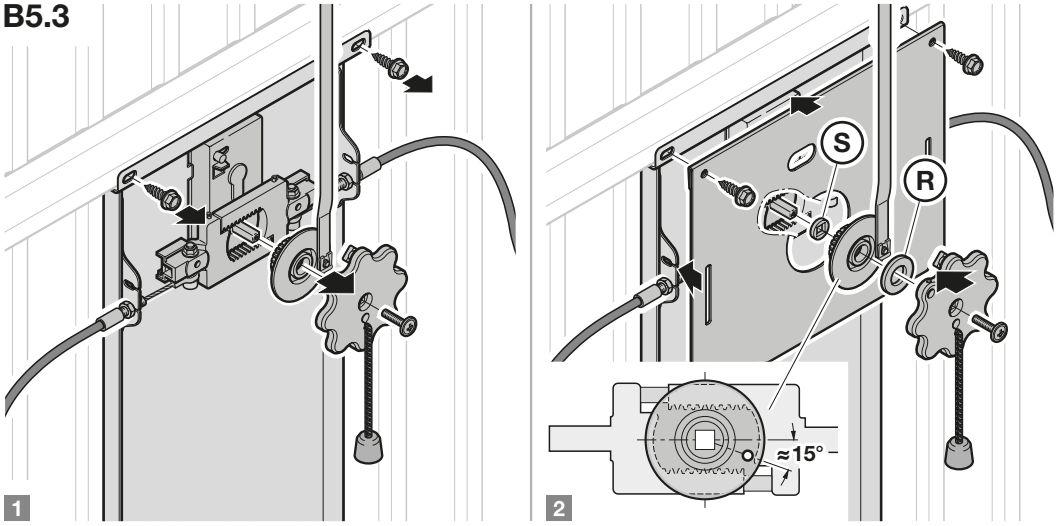

B5.4

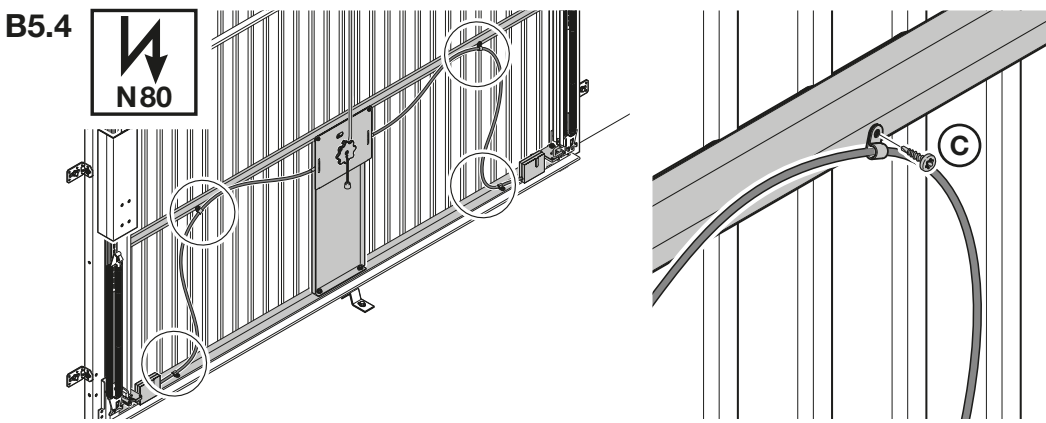

B5.5

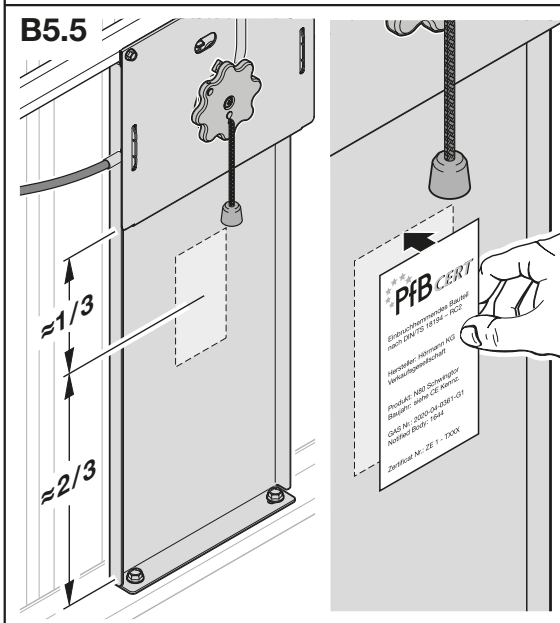
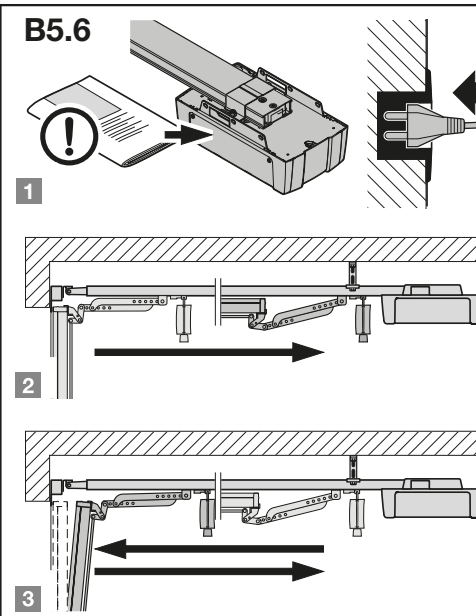
B5.6